浙 江 联 和 电 子 有 限 公 司

ZHEJIANG LIANHE ELECTRONICS CO.,LTD.

承　认　书

SPECIFCATION FOR APPROVAL

客 户 名 称 CUSTOMER	
品 名 DESCRIPTION	1.2系列连接器
料 号 CUSERTOMER PART NO	C4006
日 期 DATE	

客 户 确 认（APPROVED SIGNATURES）

核准（APPROVAL）	工程（ENGINEERING）	品管（QC）
承认结果：	☐ 承认　☐ 不承认	☐ 重新送样

浙江联和电子有限公司
ZHEJIANG LIANHE ELECTRONICS CO.,LTD.
地址：浙江省乐清市乐清湾港区创新路
Address：Chuangxin Road,YueQing Bay Port Zone,Yueqing City,Zhejiang China 325600.
Tel：0577-62383668(销售)　0577-62383212(Sales)
Fax：0577-62382566
Web：lhecn.1688.com(中文) www.lhecn.net.cn(English)

1.2系列承认图面

REV	SYM	REVISION RECORD	DR.	APPR.	DATE
A/0		原 始 版 本			A/0
A/1					

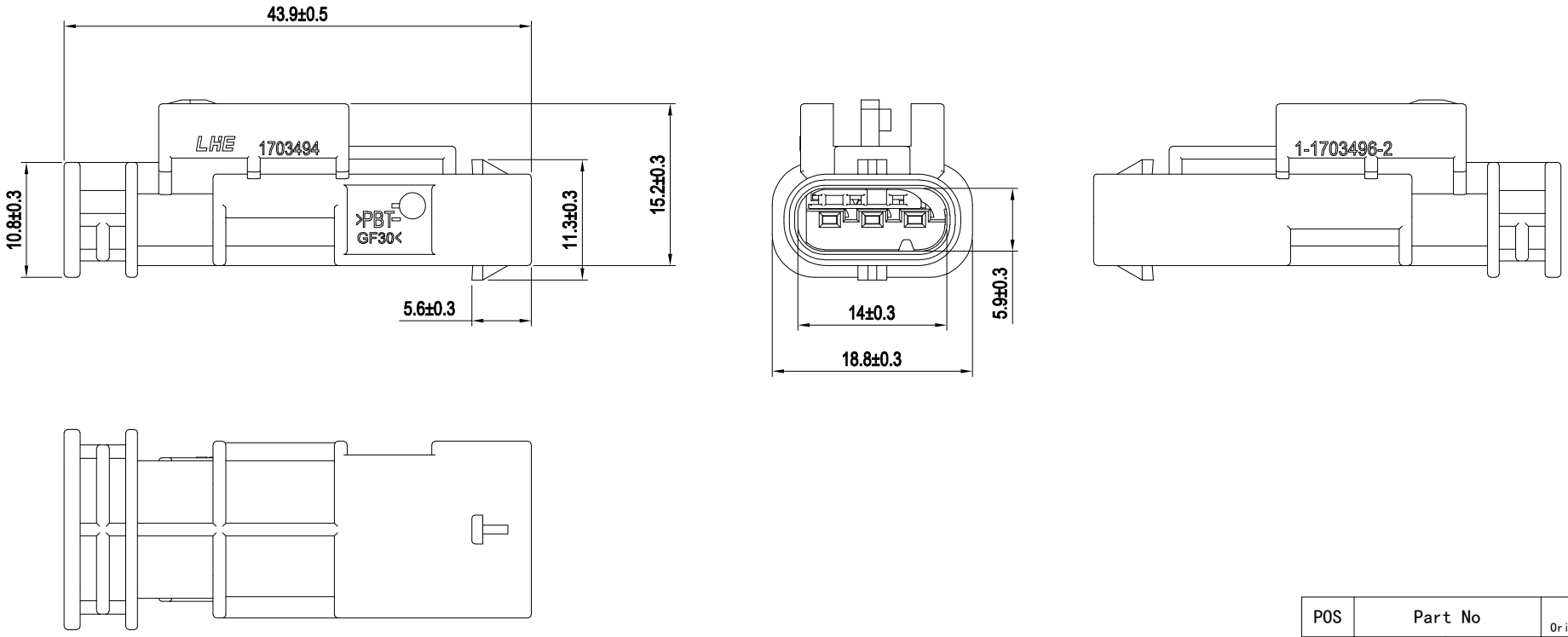

POS	Part No		REF Original Part No
3	C4006-H03	C4006-3Y	1-1703494-2

序号	名称	LHE PN 零件号	材料	颜色	防水	附注
1		112000312583	PBT	黑色	是	

未 注 公 差				
X.° ±0.3°				
0 <XX ≤5	5 <XX ≤20	20 <XX ≤50	50 <XX ≤100	100<XX
±0.2	±0.30	±0.40	±0.8	±0.1
制 作	审 核	批 准		

LHE® 浙江联和电子有限公司
ZHEJIANG LIANHE ELECTRONICS CO.,LTD

单位	比例	Design Units	SIZE	页码
MM Only	——	METRIC	A4	
材 料	图 号		Part No.	
见图解	品 名	C4006-3Y		

旧底图总号
底图总号
签 字
日 期

C4006型连接器承认书图面

名　　称	材　　料	附　　注
基座 Housing	Nylon 66 UL94V-0	黑色

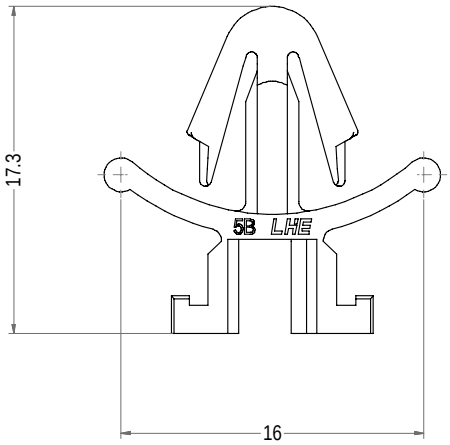

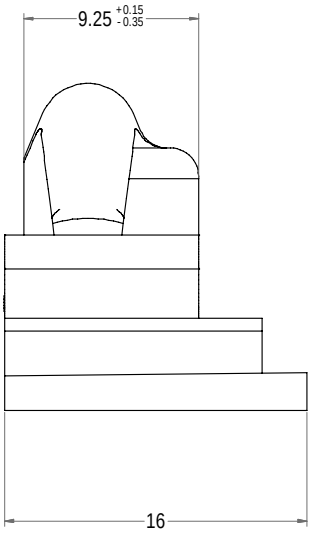

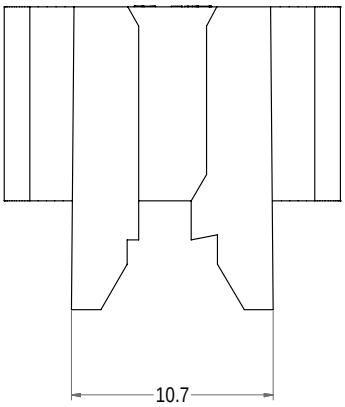

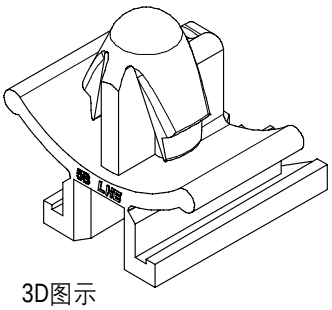

3D图示

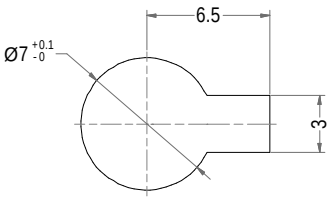

PANNEL HOLE SIZE (PANNEL t=0.7~1.6)

LHE® 浙江联和电子有限公司			
品名	C4006-FC	比例	5 : 2
料号	C4006-FC	未注公差(mm)	
图号		>0~10	±0.2
材料	Nylon 66 UL94V-0	>10~30	±0.25
制图	石 耐 2025-12-01	>30	±0.3
审核	天琴 2025-12-01		
批准	季育文 2025-12-01	X°	±3°
视角			

Web:www.lhecn.com　www.lhe.en.alibaba.com　Tel:86-0577-62383668 0577-62383212 Fax:86-0577-62382566

产品规格书

PRODUCT SPECIFICAION

版本号
Version Number: A

产品编码
Part Number: -

■ 规格 Specifications
■ 2、额定电流 Current rating: 25A MAX
■ 3、额定电压 Voltage rating: 14V
■ 4、温度范围 Temperature range: -25℃ to +105℃
■ 5、接触电阻 Contact resistance: ≤10mΩ
■ 6、绝缘电阻 Insulation resistance: ≥100MΩ
■ 7、耐电压 Withstand voltage: 500V AC/minute
■ 8、适用线规 Applicable wire: 0.5mm²~1.5mm²

产品性能测试 Performance test			
	项目 Item	测试条件 Test Condition	规格要求 Requirement
1	外观 Appearance	目测 Visual by eye 视力 Light: ＞1.0 照明 Lamp: 200～300Lx 目测距离 Space: 0.3～0.5m	1.塑料件表面应无明显疤痕、凹陷、开裂及影响使用的变形。 Plastic part:smooth and flat surface without discolor,broken,crack distortion defects is acceptable. 2.金属件表面无锈蚀、氧化、无明显的机械损伤等缺陷。 Metal part:btight and even surface without rust,oxide,fog and obvious physical damage defects is acceptable. 3.导线表面清洁、无破损等缺陷，印字及标志清晰。 Wire:clearing surface without discolor,broken defects,indistinct words and mark is acceptable.
2	接触电阻 Contact Resistance	插合连接器,用小功率电路进行测试。 Mate connectors,measure by dry circuit.	10mΩ MAX
3	绝缘电阻 Insulation Resistance	在相邻接触件之间或地线之间，用500V DC电压进行测试。 Apply 500V DC between adjacent terminal or ground.	100MΩ MIN
4	耐电压 Dielectric Strength	相邻接触件之间或地线之间施加50Hz 500V AC(有效值),漏电流1mA的电压作用，时间1min。 Mate connectors, apply 1500V AC for 1 minute between adjacent terminal or ground.	无击穿和飞弧现象 No Breakdown

产品规格书

PRODUCT SPECIFICAION

版本号
Version Number: A

产品编码
Part Number: -

产品性能测试 Performance test				
	项目 Item	测试条件 Test Condition	规格要求 Requirement	
5	压着部位抗张强度 Crimping Pull Out Force	在试验装置夹头中固定测试样品，在连接的轴线方向施加张力;速度不大于25mm/min。 Fix the crimped terminal,apply axial pull out force on the wire at the speed rate of not more 25mm/min.	--	--
6	壳体/端子固定力 Terminal/Housing Retention Force	固定连接器或测力计，在连接器轴线方向施加规定的拉力;速度不大于25mm/min。 Apply axial pull out force at the speed rate of not more 25mm/min on the pin assembled in the housing.	30N MIN(Without anti-backout device) 75N MIN(With anti-backout device)	
7	针的固定力 Pin Retention Force	固定连接器或测力计，在连接器轴线方向对针施加规定的推力;速度不大于25mm/min。 Apply axial push out force at the speed rate of not more 25mm/minute on the terminal assembled in the base.	---	
8	可焊性 Solderability	把测试样品需要焊接的部位浸入焊锡炉中(锡炉温度245℃±5℃)2±0.5秒钟。 Soldering time: 2±0.5 second Solder Temperature:245℃±5℃	---	
9	耐焊接热 Resistance to Soldering Heat	把测试样品需要焊接的部位浸入焊锡炉中(锡炉温度260℃)；2±0.5秒钟后在正常的条件下恢复1小时。 Soldering time: 2±0.5 second Solder Temperature:260℃	--	--
10	耐高温 Heat Resistance	连接器配合后，于95℃±2℃的空气中放置96小时，然后再回到室温中放置1～2h小时测定 Mated connectors are exposed to a temperature of 85℃±2℃ for 96 hours.	外观 Appearance 接触电阻 LLCR	无损伤 No Damage 10mΩ Max
11	耐低温 Clod Resistance	连接器配合后，于-40℃±2℃的空气中放置96小时，然后再回到室温中放置1～2h小时测定 Mated connectors are exposed to a temperature of -25℃±2℃for 96 hours.	外观 Appearance 接触电阻 LLCR	无损伤 No Damage 10mΩ Max
12	温度上升 Temperature Rise	插合连接器,通以最大允许电流。 Carring rated current load.	温度最大上升 Temperature Rise	50℃ MAX

产品规格书

PRODUCT SPECIFICAION

版本号
Version Number: A

产品编码
Part Number: -

产品性能测试 Performance test				
	项目 Item	测试条件 Test Condition	规格要求 Requirement	
13	恒定湿热 Humidity	温度：40±2℃ 相对湿度：90%～95% 搁置时间：96小时，取出恢复2h后检查 Temperature：40±2℃ Relative Humidity：90%～95% Duration：96 hours	外观 Appearance	无损伤 No Damage
			耐电压 Dielectric Strength	--
			绝缘电阻 Insulation Resistance	--
			接触电阻 LLCR	--
14	温度循环 Temperature cycle	把测试样品放入高低温试验箱中,按下列步骤调试温度: a)在-25℃±2℃的恒温条件下放置0.5小时; b)在85℃±2℃的恒温条件下放置0.5小时; 从a)到b)为一个循环周期,共进行5个循环。恢复1h后检查。状态转换时间不多于1小时。 Mated connectors are exposed to 5 cycles of: a)-25℃±2℃ 0.5hour b)+85℃±2℃ 0.5hour	外观 Appearance	无损伤 No Damage
			耐电压 Dielectric Strength	--
			绝缘电阻 Insulation Resistance	--
			接触电阻 LLCR	--
15	机械振动 Vibration	插合连接器，串联在一直流电源上，电流100mA;并模拟正常工作状态,振频为10～55Hz、振幅1.5mm；55～500Hz、加速度50m/s^2,每一轴线扫频循环次数10次、2小时。 Frequency：10～55Hz Amplitude：±1.5mm Frequency：＞55～500Hz Acceleration：50m/s^2 Duration：2 hours in each X,Y,Z axes	外观 Appearance	无损伤 No Damage
			接触电阻 Contact Resistance	--
			中断 Intermittence	--
16	机械寿命 Repeated insertion/ withdrawal	以每分钟插拔10次的速率，插拔10次。 When mated up to 50 cycles repeatedly by the rate of 10 cycles per minute.	外观 Appearance	无损伤 No Damage
			耐电压 Dielectric Strength	500V,AC /minute
			绝缘电阻 Insulation	100MΩ MIN
			接触电阻 Contact Resistance	10mΩ MAX

产品规格书

PRODUCT SPECIFICAION

版本号
Version Number: A

产品编码
Part Number: -

产品性能测试 Performance test					
	项目 Item	测试条件 Test Condition	规格要求 Requirement		
17	盐雾 Salt Spray	把先冲后镀的测试样品从试验箱顶悬挂下来，采用浓度为5%±1(质量百分比)的氯化钠溶液，连续雾化16小时，试验后用流动的蒸馏水轻轻洗去表面沉积物。在常温常驻湿条件下恢复1～2小时。 16 hour exposure to a saltspray from the 5%±1 solution.	外观无损伤(五金件应无露出底金属的严重锈蚀；使用预镀的型材，其落料面允许有不影响其性能的轻微腐蚀。) Appearance:No Damage(No erosion with material exposed.And with plating material,slight erosion on the cutting surface acceptable)		
18	插入力与拔出力 Insertion and Withdrawal Force	相配的连接器以1mm/s～5mm/s的速度沿接插器轴线方向插入和拔出。 Insertion and withdraw connector at the speed rate of 1mm/s～5mm/s.		插入力（最大值） Insertion (Max)	拔出力（最小值） Withdrawal (Min)
			3P	75N	50N
19	插入力与拔出力 Insertion and Withdrawal Force	相配的接触件以1mm/s～5mm/s的速度沿接插器轴线方向插入和拔出。 Insertion and withdraw contact at the speed rate of 1mm/s～5mm/s.		插入力（最大值） Insertion (Max)	拔出力（最小值） Withdrawal (Min)
			SINGLE PIN		

制订 日期
Edit:_____ Date:_____

审核 日期
Check:_____ Date:_____

批准 日期
Approval:_____ Date:_____