浙 江 联 和 电 子 有 限 公 司

ZHEJIANG LIANHE ELECTRONICS CO.,LTD.

承　认　书

SPECIFCATION FOR APPROVAL

客 户 名 称 CUSTOMER	
品 名 DESCRIPTION	2.8(110)型直插带锁端子
料 号 CUSTOMER PART NO	D280K-T
日 期 DATE	

客 户 确 认（APPROVED SIGNATURES）

核准（APPROVAL）	工程（ENGINEERING）	品管（QC）
承认结果：	☐ 承认　☐ 不承认	☐ 重新送样

浙江联和电子有限公司
ZHEJIANG LIANHE ELECTRONICS CO.,LTD.
地址：浙江省乐清市乐清湾港区创新路
Address：Chuangxin Road,YueQing Bay Port Zone,Yueqing City,Zhejiang China 325600.
Tel：0577-62383668(销售)　0577-62383212(Sales)
Fax：0577-62382566
Web：www.lhecn.com.cn（中文）www.lhecn.com（English）

D280K型料号说明 Description of item number

端子料号说明 TERMINAL

D 280 K - T 1 1 A 25 5 B 3

A: Wire to Board Connectors
B: Board-in Connectors
C: Wire to Wire Connectors
F: FFC/FPC Connectors
I: IDC
D: Chain Terminals and Splices

系列号 Series Number

K=直形带锁 N=直形
Z=旗形带锁 Q=旗形
X=横插带锁 H=横插
Y=叉形端子 J=插片
R=环形端子 C=圆形
G=接线端子
W=鲨鱼齿端子
特征类别(默认空) B=子弹形端子
Feature Category: U=耳扒形端子

产品类别 Product Category: T=端子 Terminal

同类别多型号序号 (默认空)
Same Series Different Type: 1~9

同型号多尺寸序号 (默认空)
Same Type Different size: 1~9

适用线规(默认空) A=小脚 B=中脚
Applicable Wire: C=高脚 D=大脚

料带厚度单位: mm X100 (0.3X100=30 默认空)

配合厚度单位: mm X10 (0.5X10=5 默认空)
注: 所有<灰色>说明, 为D系列分类附加料号及说明!

Z=紫铜 Copper
S=不锈钢 Stainless Steel
P=磷青铜 Phos.Bronze
材质 Material: B=黄铜 Brass

0=素材酸洗 None
1=镀镍 Nickel Plating
2=镀亮锡 Tin Plating
3=镀镍氩光锡 Matt Tin-Nickel Plating
4=镀铅锡 Tin-Lead Plating
5=镀铜锡 Tin-Cu Plating
6=镀镍银 Silver-Nickel Plating
7=镀镍金 Gold-Nickel Plating
8=镀镍局部金 Nickel-Gold
9=镀亮锡局部金 Half Gold-Tin Plating
表面处理 10=镀镍亮锡 Tin-Nickel Plating
Surface processing:

备注:表面处理内容只在产品标签中体现!

其它料号说明 OTHER

P 0001 - B

P: Other Types

产品序号 Product Number

同型号序号 Same Series Different Type: B~Z (默认空)

D280K端子承认图面

REV	SYM	REVISION RECORD	DR.	APPR.	DATE
A/0		原 始 版 本			B
A/1	①	由D2801-TKB255B3变更为D280K-TB255B3	WZY		2016.10.04
A/2	②	新增D280K-TA255B3,原基础上压线脚改小	WZY		2019.03.06
A/3	③	新增D280K-TD255B10	SH		2022.04.08
A/4	④	新增D280K-TB258	FXZ		2024.11.20
A/5	⑤	新增D280K-TA258	CR		2026.03.16

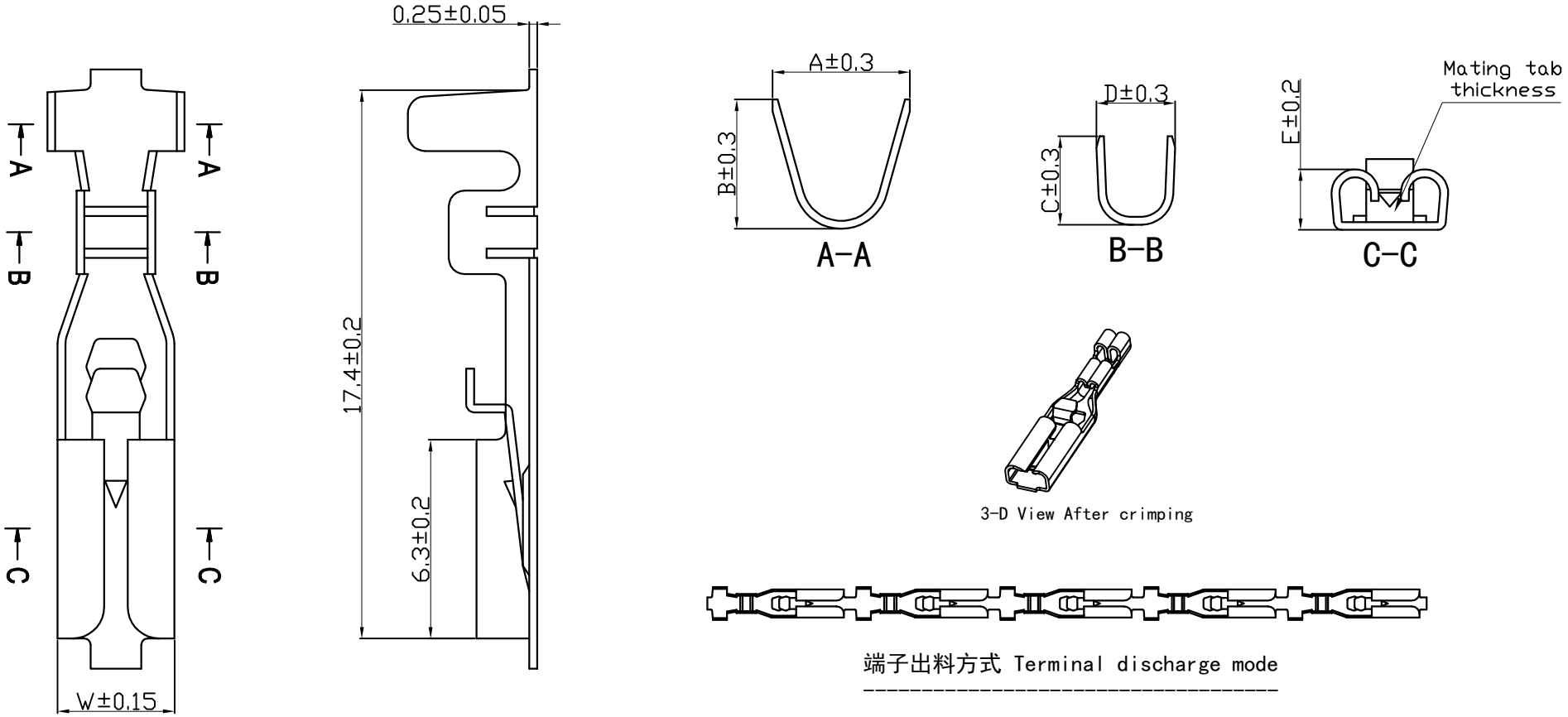

端子出料方式 Terminal discharge mode

	Part No.	A	B	C	D	W	E	Material	Finish	Mating tab thickness	Wire Range (AWG)	Insulation O.D(mm)	Section Area(mm²)	Qty/reel
①	D280K-TB255B	4.2	4.1	2.9	2.7	3.7	1.9	Brass	MATT Tin	0.5	#22 to #18	1.7~3.0	0.33~0.83	12000pcs
②	D280K-TA255B	2.9	3.1	1.7	2.0	3.7	1.9	Brass	MATT Tin	0.5	#24 to #20	1.1~1.6	0.13~0.33	12000pcs
③	D280K-TD255B	3.4	3.4	2.4	2.5	3.7	1.9	Brass	Tin	0.5	#24 to #20	1.0~2.5	0.21~0.5	12000pcs
④	D280K-TB258B	4.2	4.1	2.9	2.7	3.7	2.2	Brass	MATT Tin	0.8	#22 to #18	1.7~3.0	0.33~0.83	12000pcs
⑤	D280K-TA258B	2.9	3.1	1.7	2.0	3.7	2.1	Brass	MATT Tin	0.8	#24 to #20	1.1~1.6	0.13~0.33	12000pcs

未注公差						
X.° ±3°	X.X° ±0.5°					
>0~3	>3~18	>18~50	>50~120	单位	比例	Design Units
±0.12	±0.15	±0.3	±0.5	MM Only	——	METRIC
制 作	审 核	批 准		材 料	图 号	
				见图解	品 名	

LHE® 浙江联和电子有限公司
ZHEJIANG LIANHE ELECTRONICS CO.,LTD

SIZE	页码
A4	

Part No.

2.8(110)直插带锁端子

旧底图总号

底图总号

签 字

日 期

产品规格书

PRODUCT SPECIFICAION

版本号
Version Number: A

产品编码
Part Number: D280K-T

■ 规格 Specifications

◆2、额定电流 Current rating: 10A
◆3、额定电压 Voltage rating: 300V AC,DC
◆4、温度范围 Temperature range: -25℃ to +85℃
◆5、接触电阻 Contact resistance: ≤10mΩ(Initial)
◆6、绝缘电阻 Insulation resistance: ≥1000MΩ
◆7、耐电压 Withstand voltage: 1500V AC/minute
◆8、适用线规 Applicable wire: AWG #26 to #18

产品性能测试 Performance test			
	项目 Item	测试条件 Test Condition	规格要求 Requirement
1	外观 Appearance	目测 Visual by eye 视力 Light: ＞1.0 照明 Lamp: 200～300Lx 目测距离 Space: 0.3～0.5m	1.塑料件表面应无明显疤痕、凹陷、开裂及影响使用的变形。 Plastic part:smooth and flat surface without discolor,broken,crack distortion defects is acceptable. 2.金属件表面无锈蚀、氧化、无明显的机械损伤等缺陷。 Metal part:btight and even surface without rust,oxide,fog and obvious physical damage defects is acceptable. 3.导线表面清洁、无破损等缺陷，印字及标志清晰。 Wire:clearing surface without discolor,broken defects,indistinct words and mark is acceptable.
2	接触电阻 Contact Resistance	插合连接器,用小功率电路进行测试。 Mate connectors,measure by dry circuit.	10mΩ MAX(Initial)
3	绝缘电阻 Insulation Resistance	在相邻接触件之间或地线之间，用500V DC电压进行测试。 Apply 500V DC between adjacent terminal or ground.	1000MΩ MIN
4	耐电压 Dielectric Strength	相邻接触件之间或地线之间施加50Hz 1500V AC(有效值),漏电流1mA的电压作用，时间1min。 Mate connectors，apply 1500V AC for 1 minute between adjacent terminal or ground.	无击穿和飞弧现象 No Breakdown

产品规格书

PRODUCT SPECIFICAION

版本号
Version Number: A

产品编码
Part Number: D280K-T

产品性能测试 Performance test				
	项目 Item	测试条件 Test Condition	规格要求 Requirement	
5	压着部位抗张强度 Crimping Pull Out Force	在试验装置夹头中固定测试样品，在连接的轴线方向施加张力;速度不大于25mm/min。 Fix the crimped terminal,apply axial pull out force on the wire at the speed rate of not more 25mm/min.	AWG #18 AWG #20 AWG #22 AWG #24 AWG #26	40N MIN 30N MIN 20N MIN 15N MIN 10N MIN
6	温度上升 Temperature Rise	插合连接器,通以最大允许电流。 Carring rated current load.	温度最大上升 Temperature Rise	30℃ MAX
7	温度循环 Temperature cycle	把测试样品放入高低温试验箱中,按下列步骤调试温度: a)在-25℃±2℃的恒温条件下放置0.5小时; b)在85℃±2℃的恒温条件下放置0.5小时; 从a)到b)为一个循环周期,共进行5个循环。恢复1h后检查。状态转换时间不多于1小时。 Mated connectors are exposed to 5 cycles of: a)-25℃±2℃ 0.5hour b)+85℃±2℃ 0.5hour	外观 Appearance	无损伤 No Damage
			耐电压 Dielectric Strength	1500V,AC /minute
			绝缘电阻 Insulation Resistance	1000MΩ MIN
			接触电阻 LLCR	20mΩ MAX
8	机械振动 Vibration	插合连接器，串联在一直流电源上，电流100mA;并模拟正常工作状态,振频为10～55Hz、振幅1.5mm；55～500Hz、加速度50m/s^2,每一轴线扫频循环次数10次/2小时。 Frequency：10～55Hz Amplitude：±1.5mm Frequency：＞55～500Hz Acceleration：50m/s^2 Duration：2 hours in each X,Y,Z axes	外观 Appearance	无损伤 No Damage
			接触电阻 LLCR	20mΩ MAX
			中断 Intermittence	1μsec MAX

产品规格书

PRODUCT SPECIFICAION

版本号
Version Number: A

产品编码
Part Number: D280K-T

产品性能测试 Performance test				
	项目 Item	测试条件 Test Condition	规格要求 Requirement	
9	盐雾 Salt Spray	把先冲后镀的测试样品从试验箱顶悬挂下来，采用浓度为5%±1(质量百分比)的氯化钠溶液，连续雾化24小时，试验后用流动的蒸馏水轻轻洗去表面沉积物。在常温常驻湿条件下恢复1～2小时。 24 hour exposure to a saltspray from the 5%±1 solution.	外观无损伤(五金件应无露出底金属的严重锈蚀；使用预镀的型材，其落料面允许有不影响其性能的轻微腐蚀。) Appearance:No Damage(No erosion with material exposed.And with plating material,slight erosion on the cutting surface acceptable)	
10	插入力与拔出力 Insertion and Withdrawal Force	单个相配的接触件以1mm/s～5mm/s的速度沿接插器轴线方向插入和拔出。 Insertion and withdraw single contact at the speed rate of 1mm/s～5mm/s.	插入力（最大值） Insertion (Max)	拔出力（最小值） Withdrawal (Min)
			50N	5N

制订 Edit:_____ 日期 Date:_____

审核 Check:_____ 日期 Date:_____

批准 Approval:_____ 日期 Date:_____