# 浙 江 联 和 电 子 有 限 公 司

ZHEJIANG LIANHE ELECTRONICS CO.,LTD.

# 承　认　书

## SPECIFCATION FOR APPROVAL

| | |
|---|---|
| 客 户 名 称<br>CUSTOMER | |
| 品 名<br>DESCRIPTION | 205直插带锁型端子 |
| 料 号<br>CUSERTOMER PART NO | D520K-T |
| 日 期<br>DATE | |

客 户 确 认（APPROVED SIGNATURES）

| 核准（APPROVAL） | 工程（ENGINEERING） | 品管（QC） |
|---|---|---|
| | | |
| 承认结果： | ☐ 承认　☐ 不承认 | ☐ 重新送样 |

浙江联和电子有限公司
ZHEJIANG LIANHE ELECTRONICS CO.,LTD.
地址：浙江省乐清市乐清湾港区创新路
Address：Chuangxin Road,YueQing Bay Port Zone,Yueqing City,Zhejiang China 325600.
Tel：0577-62383668(销售)　0577-62383212(Sales)
Fax：0577-62382566
Web：lhecn.1688.com(中文) www.lhecn.net.cn(English)

# D520K端子承认图面

| REV | SYM | REVISION RECORD | DR. | APPR. | DATE |
|---|---|---|---|---|---|
| A/0 | | 原 始 版 本 | | | B |
| A/1 | ① | 由D5201-TK变更为D520K-T | WZY | | 2016.10.04 |

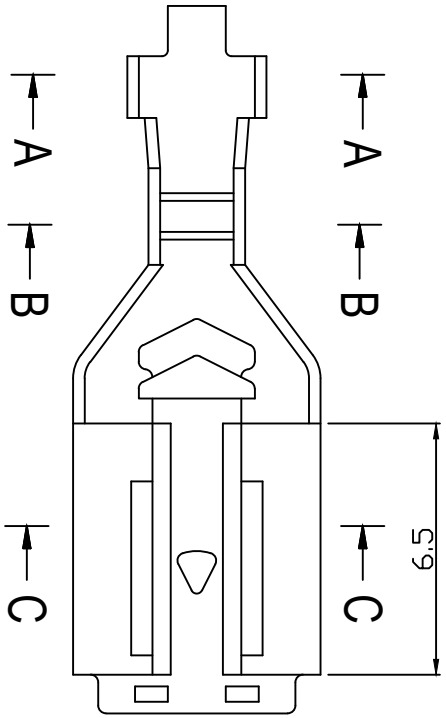


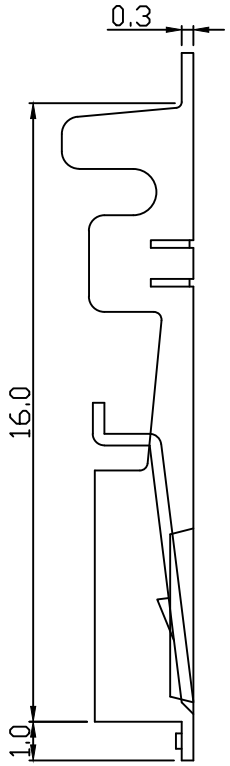


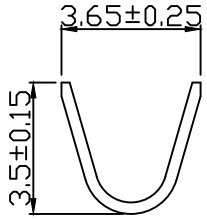


A-A

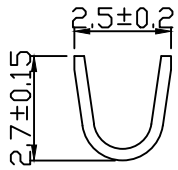


B-B

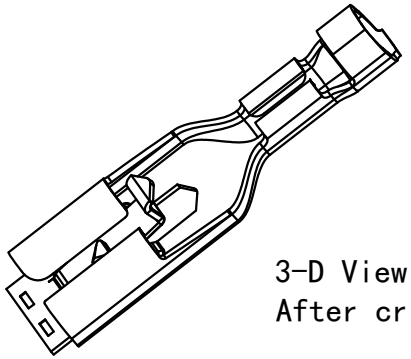

3-D View
After crimping

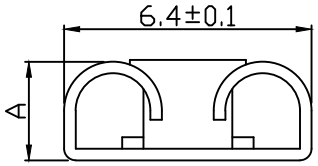


C-C

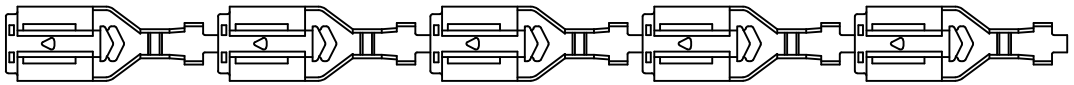

端子出料方式 Terminal discharge mode

| Part No. | A | Material thickness | Mating tab thickness | Wire Range | Plating Material |
|---|---|---|---|---|---|
| ① D520K-TB305B3 | 2.55 | 0.3 | 0.5 | AWG #22 to #18 | MATT Tin |
| ① D520K-TB308B3 | 2.85 | 0.3 | 0.8 | AWG #22 to #18 | MATT Tin |

| 序号 | 名称/料号 | 材料 | 数量 | 附注 |
|---|---|---|---|---|
| 1 | 见表 SEE TABLE | 黄铜 BRASS | | 8000PCS/REEL |

未注公差: X.° ±3° | X.X° ±0.5°

| >0~3 | >3~18 | >18~50 | >50~120 | 单位 | 比例 | Design Units | SIZE | 页码 |
|---|---|---|---|---|---|---|---|---|
| ±0.12 | ±0.15 | ±0.3 | ±0.5 | MM Only | —— | METRIC | A4 | |

| 制作 | 审核 | 批准 | 材料 | 图号 | Part No |
|---|---|---|---|---|---|
| | | | 见图解 | 品名 | 205直插带锁端子 |

LHE® 浙江联和电子有限公司
ZHEJIANG LIANHE ELECTRONICS CO.,LTD

旧底图总号
底图总号
签字
日期

LHE® 浙江联和电子有限公司
ZHEJIANG LIANHE ELECTRONICS CO.,LTD

# 产品规格书

PRODUCT SPECIFICAION

版本号
Version Number: A

产品编码
Part Number: D520K-T

## ■ 规格 Specifications

◆2、额定电流 Current rating: 10A
◆3、额定电压 Voltage rating: 250V AC,DC
◆4、温度范围 Temperature range: -25℃ to +85℃
◆5、接触电阻 Contact resistance: ≤10mΩ
◆6、绝缘电阻 Insulation resistance: ≥1000MΩ
◆7、耐电压 Withstand voltage: 2000V AC/minute
◆8、适用线规 Applicable wire: AWG #22 to #18

| 产品性能测试 Performance test | | | |
|---|---|---|---|
| | 项目 Item | 测试条件 Test Condition | 规格要求 Requirement |
| 1 | 外观<br>Appearance | 目测 Visual by eye<br>视力 Light: ＞1.0<br>照明 Lamp: 200～300Lx<br>目测距离 Space: 0.3～0.5m | 1.塑料件表面应无明显疤痕、凹陷、开裂及影响使用的变形。<br>Plastic part:smooth and flat surface without discolor,broken,crack distortion defects is acceptable.<br>2.金属件表面无锈蚀、氧化、无明显的机械损伤等缺陷。<br>Metal part:btight and even surface without rust,oxide,fog and obvious physical damage defects is acceptable.<br>3.导线表面清洁、无破损等缺陷，印字及标志清晰。<br>Wire:clearing surface without discolor,broken defects,indistinct words and mark is acceptable. |
| 2 | 接触电阻<br>Contact Resistance | 插合连接器,用小功率电路进行测试。<br>Mate connectors,measure by dry circuit. | 10mΩ MAX |
| 3 | 绝缘电阻<br>Insulation Resistance | 在相邻接触件之间或地线之间，用500V DC电压进行测试。<br>Apply 500V DC between adjacent terminal or ground. | 1000MΩ MIN |
| 4 | 耐电压<br>Dielectric Strength | 相邻接触件之间或地线之间施加50Hz 2000V AC(有效值),漏电流1mA的电压作用，时间1min。<br>Mate connectors，apply 1000V AC for 1 minute between adjacent terminal or ground. | 无击穿和飞弧现象<br>No Breakdown |

# 产品规格书

PRODUCT SPECIFICAION

版本号
Version Number: A

产品编码
Part Number: D520K-T

| 产品性能测试 Performance test | | | | |
|---|---|---|---|---|
| | 项目 Item | 测试条件 Test Condition | 规格要求 Requirement | |
| 5 | 压着部位抗张强度<br>Crimping Pull Out Force | 在试验装置夹头中固定测试样品，在连接的轴线方向施加张力;速度不大于25mm/min。<br>Fix the crimped terminal,apply axial pull out force on the wire at the speed rate of not more 25mm/min. | AWG #18<br>AWG #20<br>AWG #22 | 40N MIN<br>30N MIN<br>20N MIN |
| 6 | 温度上升<br>Temperature Rise | 插合连接器,通以最大允许电流。<br>Carring rated current load. | 温度最大上升<br>Temperature Rise | 30℃ MAX |
| 7 | 温度循环<br>Temperature cycle | 把测试样品放入高低温试验箱中,按下列步骤调试温度:<br>a)在-25℃±2℃的恒温条件下放置0.5小时;<br>b)在85℃±2℃的恒温条件下放置0.5小时;<br>从a)到b)为一个循环周期,共进行5个循环。恢复1h后检查。状态转换时间不多于1小时。<br>Mated connectors are exposed to 5 cycles of:<br>a)-25℃±2℃ 0.5hour<br>b)+85℃±2℃ 0.5hour | 外观<br>Appearance | 无损伤<br>No Damage |
| | | | 耐电压<br>Dielectric Strength | 2000V,AC /minute |
| | | | 绝缘电阻<br>Insulation Resistance | 500MΩ MIN |
| | | | 接触电阻 LLCR | 20mΩ MAX |
| 8 | 机械振动<br>Vibration | 插合连接器，串联在一直流电源上，电流100mA;并模拟正常工作状态,振频为10～55Hz、振幅1.5mm；55～500Hz、加速度50m/s$^2$,每一轴线扫频循环次数10次/2小时。<br>Frequency：10～55Hz<br>Amplitude：±1.5mm<br>Frequency：＞55～500Hz<br>Acceleration：50m/s$^2$<br>Duration：2 hours in each X,Y,Z axes | 外观<br>Appearance | 无损伤<br>No Damage |
| | | | 接触电阻 LLCR | 20mΩ MAX |
| | | | 中断<br>Intermittence | 1μsec MAX |

# 产品规格书

PRODUCT SPECIFICAION

版本号
Version Number: A

产品编码
Part Number: D520K-T

| 产品性能测试 Performance test | | | | |
|---|---|---|---|---|
| | 项目 Item | 测试条件 Test Condition | 规格要求 Requirement | |
| 9 | 盐雾<br>Salt Spray | 把先冲后镀的测试样品从试验箱顶悬挂下来，采用浓度为5%±1(质量百分比)的氯化钠溶液，连续雾化24小时，试验后用流动的蒸馏水轻轻洗去表面沉积物。在常温常驻湿条件下恢复1～2小时。<br>24 hour exposure to a saltspray from the 5%±1 solution. | 外观无损伤(五金件应无露出底金属的严重锈蚀；使用预镀的型材，其落料面允许有不影响其性能的轻微腐蚀。)<br>Appearance:No Damage(No erosion with material exposed.And with plating material,slight erosion on the cutting surface acceptable) | |
| 10 | 插入力与拔出力<br>Insertion and Withdrawal Force | 单个相配的接触件以1mm/s～5mm/s的速度沿接插器轴线方向插入和拔出。<br>Insertion and withdraw single contact at the speed rate of 1mm/s～5mm/s. | 插入力（最大值）<br>Insertion (Max) | 拔出力（最小值）<br>Withdrawal (Min) |
| | | | 80N | 50N(After Locked) |

制订 Edit:_____ 日期 Date:_____

审核 Check:_____ 日期 Date:_____

批准 Approval:_____ 日期 Date:_____