51047&51021型条形连接器承认书图面

名　　称	材　　料	附　　注
端子 Terminal	Phosphor Bronze	

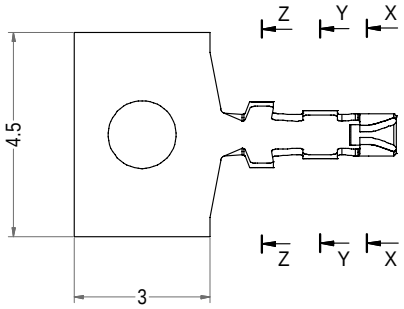

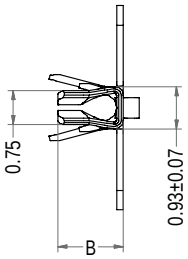

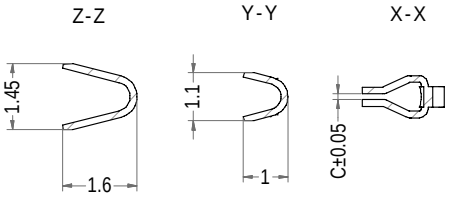

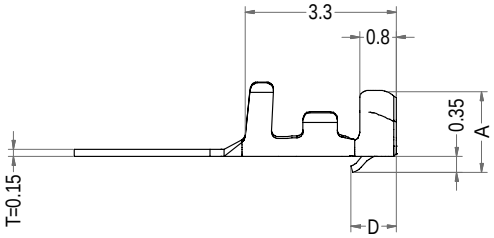

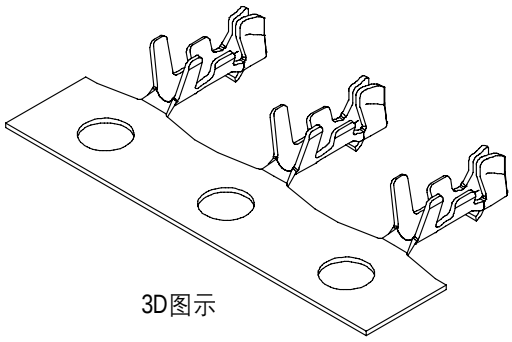

3D图示

Part No.	Description	A	B	C	D	Finish	Qty/reel
A1251-T12P	1.25-T12	1.72	1.40	0.13	1.00	Tin-plated	12,000pcs
A1251-T13P	1.25-T13	1.78	1.45	0.08	1.00	Tin-plated	12,000pcs
A1251-T14P	1.25-T14	1.78	1.45	0.13	1.05	Tin-plated	12,000pcs

LHE® 浙江联和电子有限公司			
品名	1.25-T	比例	6 : 1
料号	A1251-T	未注公差(mm)	
图号	/	>0~3	±0.12
材料	Phosphor Bronze	>3~18	±0.15
制图	王天 2024-05-14	>18~50	±0.3
审核	天琴 2024-05-14	>50~120	±0.5
批准	季育文 2024-05-14	X°	±3°
视角		X.X°	±0.5°