中继型连接器承认书图面

名　　称	材　　料	图　　号	附　　注
基座 Housing	Nylon 66 UL94V-0	LHE\GC-16	White(白色)

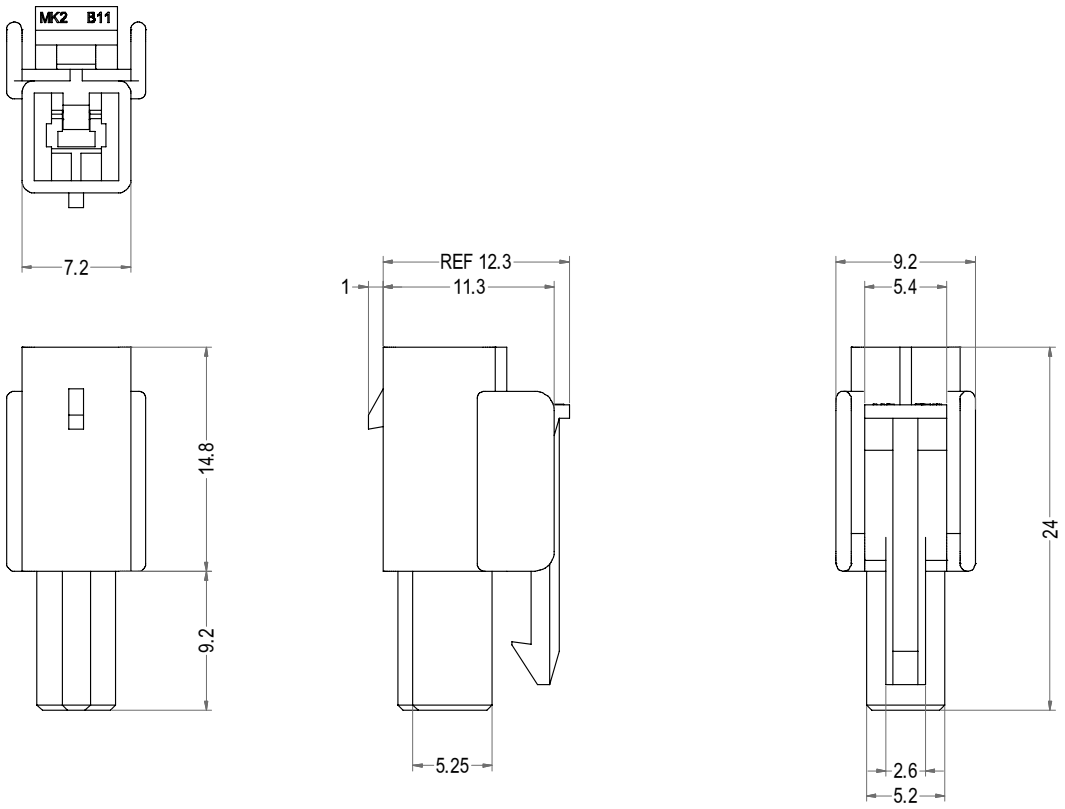

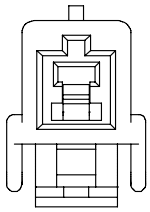

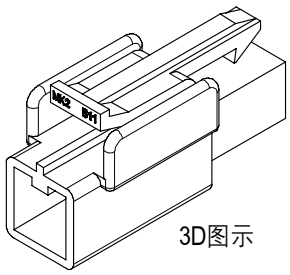

3D图示

Poles	Part No.	Description	Mating Terminal	Mating TPA
1	C6203-H01	35151-1Y	35746-YT	35182-1RST

LHE® 浙江联和电子有限公司			
品名	35151-1Y(215)	比例	2 : 1
料号	C6203-H01	未注公差(mm)	
图号	/	>0~3	±0.12
材料	Nylon 66 UL94V-0	>3~18	±0.15
制图	王天 2024-07-17	>18~50	±0.3
审核	天琴 2024-07-17	>50~120	±0.5
批准	季育文 2024-07-17	X°	±3°
视角		X.X°	±0.5°