# 中继型连接器承认书图面

| 名　　称 | 材　　料 | 图　　号 | 附　　注 | Mating Housing1.2# | Mating Housing3.4# |
|---|---|---|---|---|---|
| 基座 Housing | Nylon 66 UL94V-0 | LHE\GC-34 | White(白色) | 35965-2X1Y(215) | 35965-2X1YB(215) |

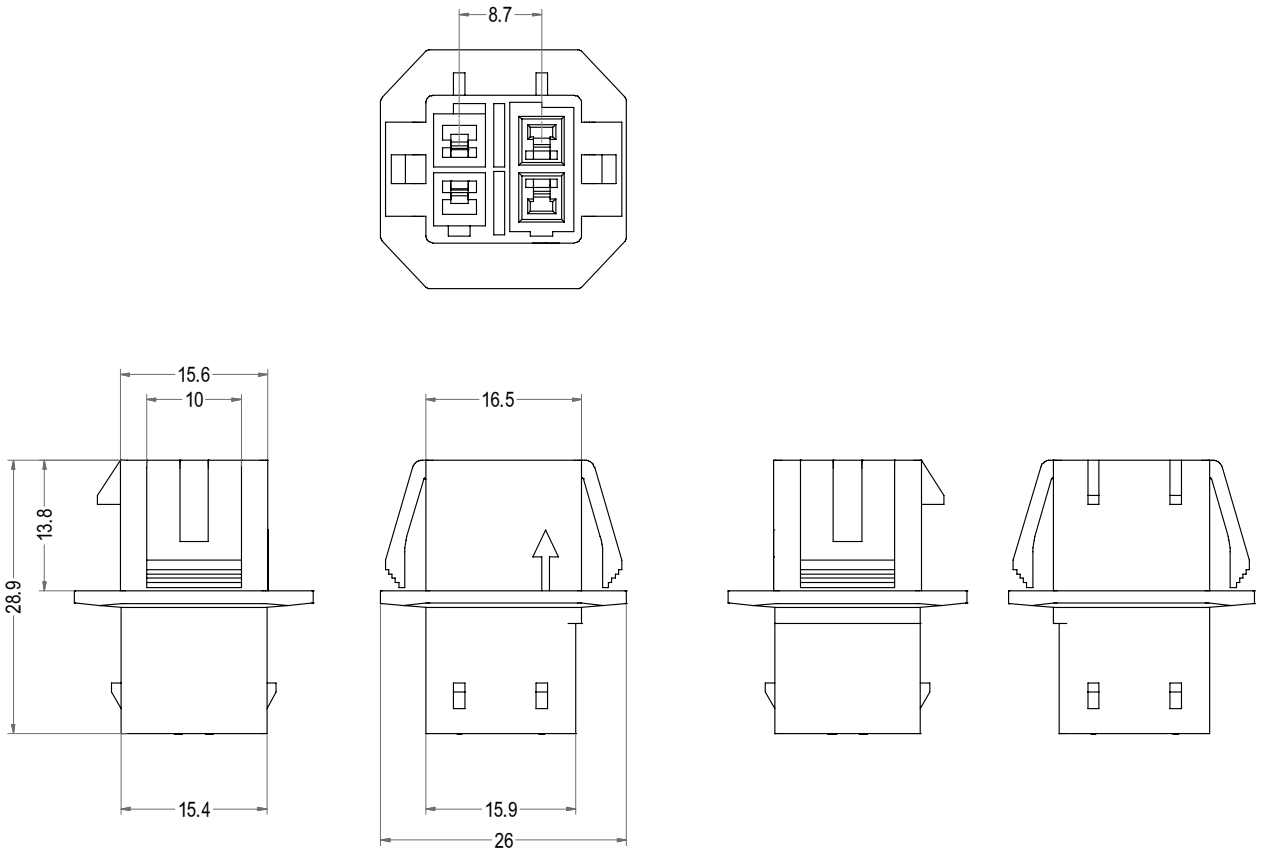


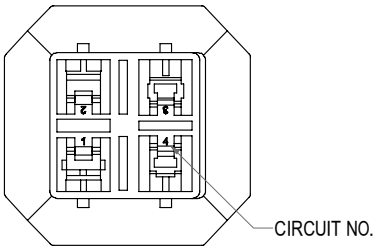


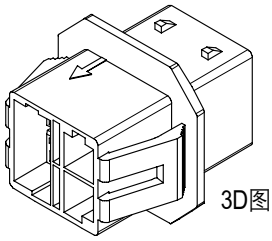

3D图示

| Poles | Part No. | Description | Mating Terminal1 | Mating Terminal2 | Mating Terminal3 | Mating Terminal4 | Mating TPA |
|---|---|---|---|---|---|---|---|
| 4 | C6204-HC02X2 | 35180-2X2A | 35745-AT | 35747-AT | 35746-YT | 35748-YT | 35182-2RST |

LHE® 浙江联和电子有限公司

| 品名 | 35180-2X2A(215) | 比例 | 5 : 4 |
|---|---|---|---|
| 料号 | C6204-HC02X2 | 未注公差(mm) | |
| 图号 | / | >0~3 | ±0.12 |
| 材料 | Nylon 66 UL94V-0 | >3~18 | ±0.15 |
| 制图 | 王天 2024-07-17 | >18~50 | ±0.3 |
| 审核 | 天琴 2024-07-17 | >50~120 | ±0.5 |
| 批准 | 季育文 2024-07-17 | X° | ±3° |
| 视角 | | X.X° | ±0.5° |