中继型连接器承认书图面

名　　称	材　　料	图　　号	附　　注
卡扣 Snap	Nylon 66 UL94V-0	LHE\GC-42	

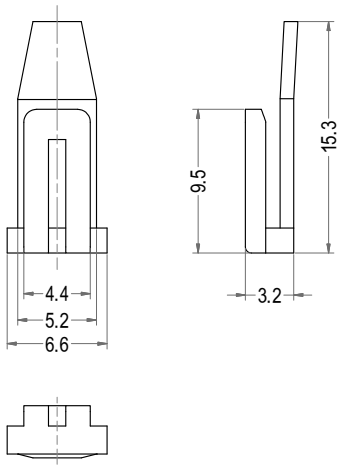

C6204-F01

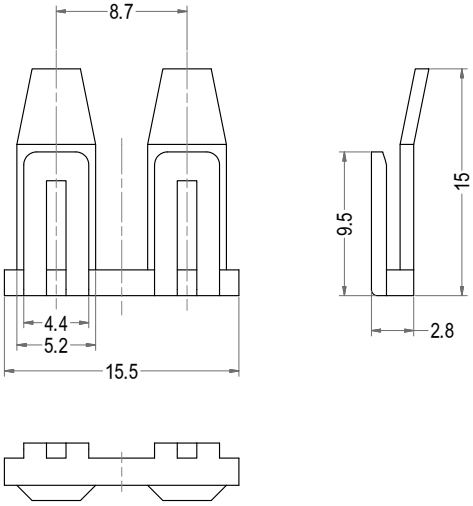

C6204-F02

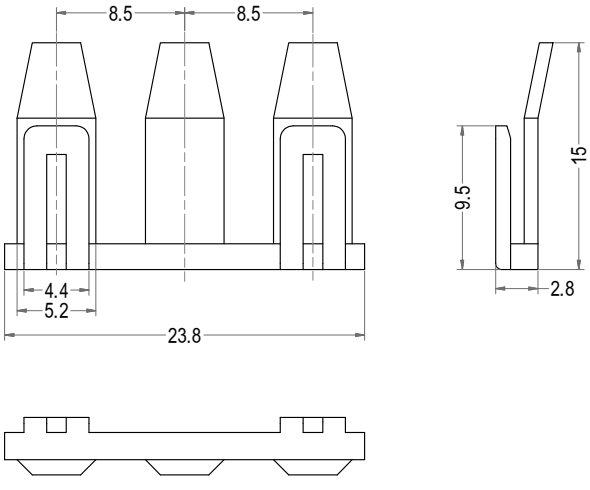

C6204-F03

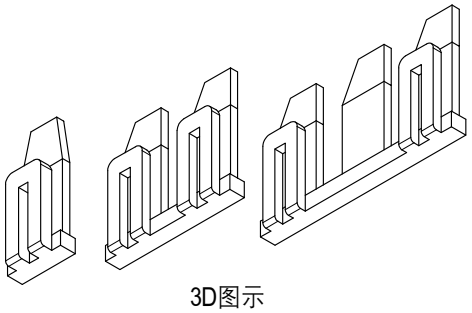

3D图示

Poles	Part No.	Description
1	C6204-F01	35182-1RST
2	C6204-F02	31582-2RST
3	C6204-F03	31582-3RST

LHE® 浙江联和电子有限公司			
品名	35182-1RST(215)	比例	2 : 1
料号	C6204-F	未注公差(mm)	
图号	/	>0~3	±0.12
材料	Nylon 66 UL94V-0	>3~18	±0.15
制图	云 齐 2026-03-31	>18~50	±0.3
审核	天琴 2026-03-31	>50~120	±0.5
批准	季育文 2026-03-31	X°	±3°
视角		X.X°	±0.5°

Web:www.lhecn.com　www.lhe.en.alibaba.com　Tel:86-0577-62383668 0577-62383212 Fax:86-0577-62382566