中继型连接器承认书图面

名　　称	材　　料	图　　号	附　　注
端子 Terminal	Brass	LHE\GC-40	

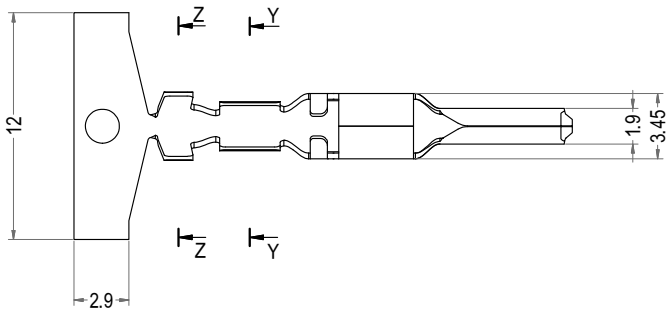

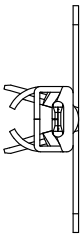

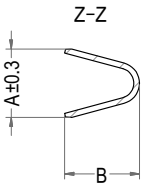

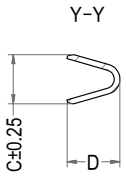

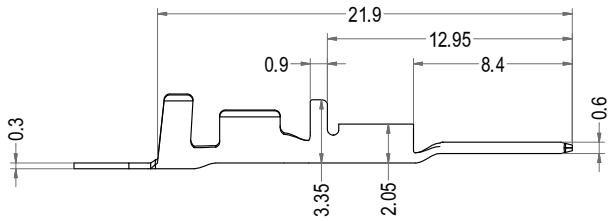

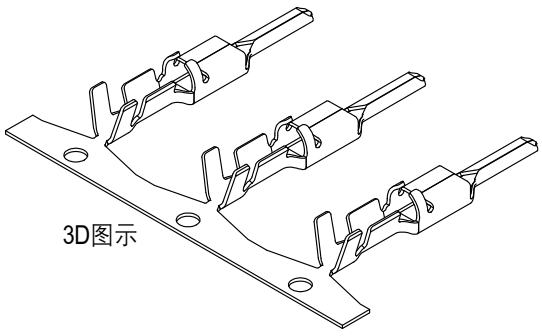

Part No.	Description	Wire Range
C6204-T21	35747-AT21	AWG #22-20
C6204-T41	35747-AT41	AWG #18-14
C6204-T61	35747-AT61	AWG #20+20/20+18/18+18

Part No.	Description	A	B	C	D	Finish	Qty/reel
C6204-T21	35747-AT21	3.6	3.95	2.60	2.8	Tin	3,500pcs
C6204-T41	35747-AT41	5.5	4.80	3.70	3.8	Tin	3,000pcs
C6204-T61	35747-AT61	7	4.60	4.00	3.6	Tin	2,500pcs

LHE® 浙江联和电子有限公司			
品名	35747-AT	比例	5 : 2
料号	C6204-T	未注公差(mm)	
图号	/	>0~3	±0.12
材料	Brass	>3~18	±0.15
制图	云 济 2026-04-28	>18~50	±0.3
审核	天琴 2026-04-28	>50~120	±0.5
批准	季育文 2026-04-28	X°	±3°
视角		X.X°	±0.5°