4.8(187)插片承认书图面

名　　称	材　　料	图　　号	附　　注
端子 Terminal	Brass	LHE\GC-3	

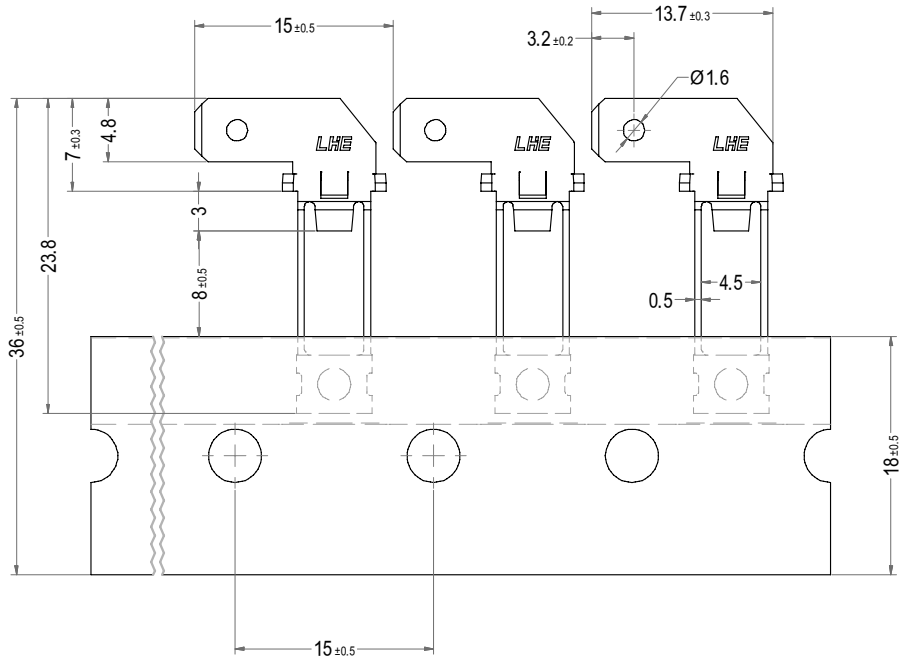

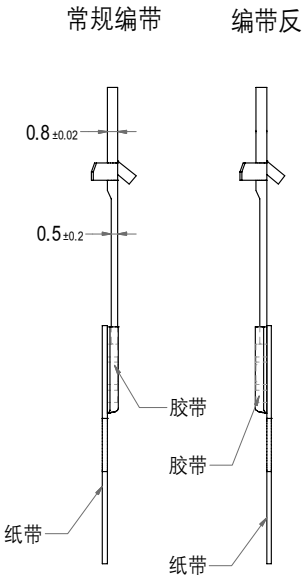

LHE® 浙江联和电子有限公司			
品名	4.8(187)插片T51	比例	7：4
料号	D480J-T51B	未注公差(mm)	
图号	/	>0~3	±0.12
材料	Brass	>3~18	±0.15
制图	石 娟 2024-09-13	>18~50	±0.3
审核	天琴 2024-09-13	>50~120	±0.5
批准	季育文 2024-09-13	X°	±3°
视角		X.X°	±0.5°