5.08型连接器承认书图面

名　　称	材　　料	数量	附　　注
基座 Housing	Nylon 66 UL94V-0	1	White(白色)
针 Wafer	黄铜镀锡 Brass Tin	N	

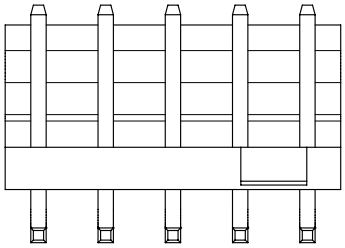

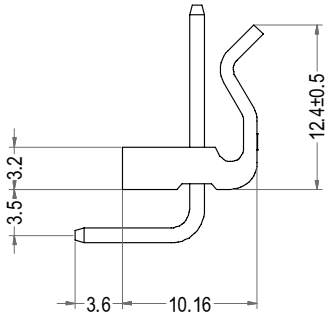

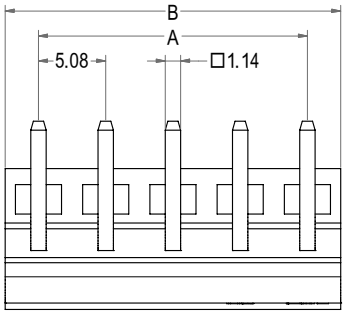

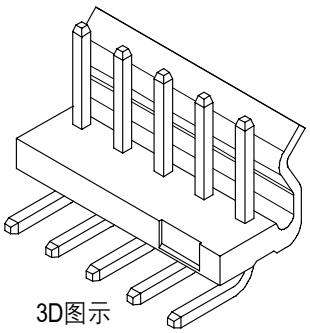

3D图示

Poles	Part No.	Description	DIM=A	DIM=B
2	A5081-WR02	5.08-2AWG	5.08	10.16
3	A5081-WR03	5.08-3AWG	10.16	15.24
4	A5081-WR04	5.08-4AWG	15.24	20.32
5	A5081-WR05	5.08-5AWG	20.32	25.40
6	A5081-WR06	5.08-6AWG	25.40	30.48
7	A5081-WR07	5.08-7AWG	30.48	35.56
8	A5081-WR08	5.08-8AWG	35.56	40.64
9	A5081-WR09	5.08-9AWG	40.64	45.72
10	A5081-WR10	5.08-10AWG	45.72	50.80
11	A5081-WR11	5.08-11AWG	50.80	55.88
12	A5081-WR12	5.08-12AWG	55.88	60.96
13	A5081-WR13	5.08-13AWG	60.96	66.04
14	A5081-WR14	5.08-14AWG	66.04	71.12
15	A5081-WR15	5.08-15AWG	71.12	76.20
16	A5081-WR16	5.08-16AWG	76.20	81.28

LHE® 浙江联和电子有限公司			
品名	5.08-AWG	比例	7 : 4
料号	A5081-WR	未注公差(mm)	
图号	/	>0~3	±0.12
材料	Nylon 66 UL94V-0	>3~18	±0.15
制图	王天 2024-04-12	>18~50	±0.3
审核	天琴 2024-04-12	>50~120	±0.5
批准	季育文 2024-04-12	X°	±3°
视角		X.X°	±0.5°