5264型连接器承认书图面

名　　称	材　　料	数量	附　　注
基座 Housing	Nylon 66 UL94V-0	1	White(白色)
针 Wafer	黄铜镀锡 Brass Tin	N	

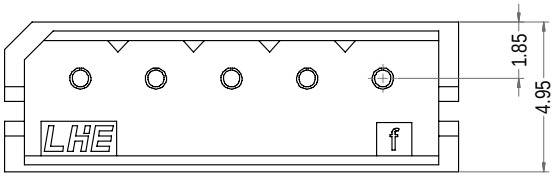

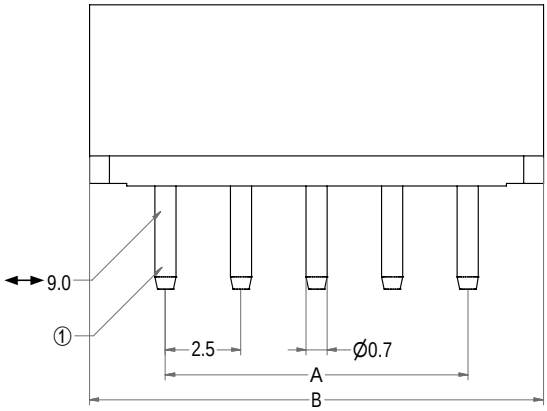

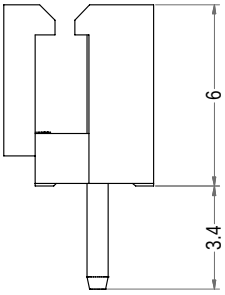

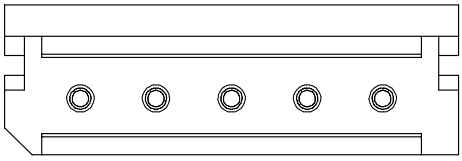

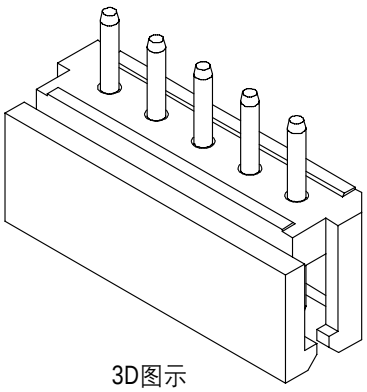

3D图示

Poles	Part No.	Description	DIM=A	DIM=B
2	A2505-WV02	5264-2A	2.50	7.50
3	A2505-WV03	5264-3A	5.00	10.00
4	A2505-WV04	5264-4A	7.50	12.50
5	A2505-WV05	5264-5A	10.00	15.00
6	A2505-WV06	5264-6A	12.50	17.50
7	A2505-WV07	5264-7A	15.00	20.00
8	A2505-WV08	5264-8A	17.50	22.50
9	A2505-WV09	5264-9A	20.00	25.00
10	A2505-WV10	5264-10A	22.50	27.50
11	A2505-WV11	5264-11A	25.00	30.00
12	A2505-WV12	5264-12A	27.50	32.50
13	A2505-WV13	5264-13A	30.00	35.00
14	A2505-WV14	5264-14A	32.50	37.50
15	A2505-WV15	5264-15A	35.00	40.00
16	A2505-WV16	5264-16A	37.50	42.50

LHE® 浙江联和电子有限公司			
品名	5264-A	比例	4 : 1
料号	A2505-WV	未注公差(mm)	
图号	/	>0~3	±0.12
材料	Nylon 66 UL94V-0	>3~18	±0.15
制图	王 天 2024-06-05	>18~50	±0.3
审核	天琴 2024-06-05	>50~120	±0.5
批准	季育文 2024-06-05	X°	±3°
视角		X.X°	±0.5°