D630J-T承认图面

REV	SYM	REVISION RECORD	DR.	APPR.	DATE
A/0		原 始 版 本			E
A/1		取消端子表面处理说明	YF		20220521

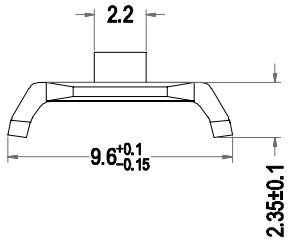

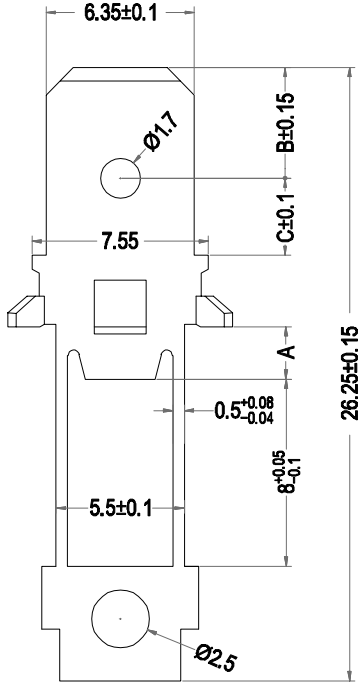

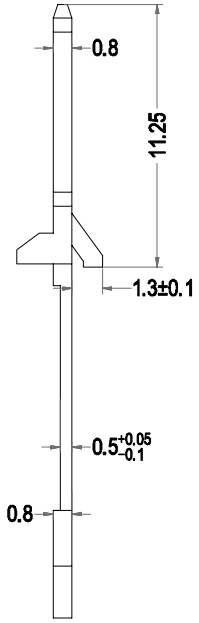

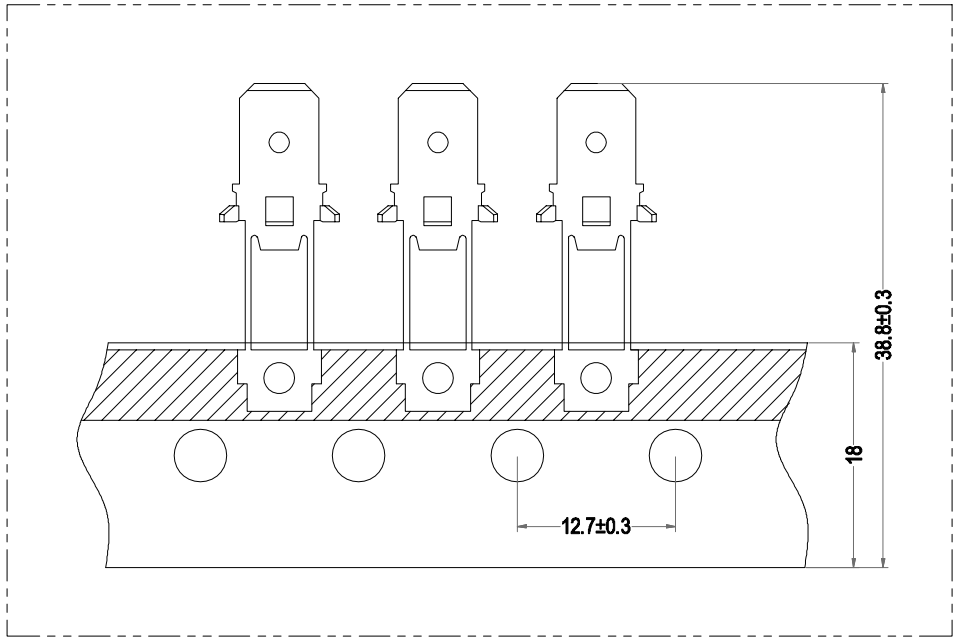

Part No.		A	B	C	MATERIAL	FINISH	Material thickness	Qty/reel
D630J-T24-80-B	6.3(250)插片T24	2.3	4.75	3.30	Brass	Tin-Argon Plating	0.8	2500pcs
D630J-T23-80-B	6.3(250)插片T23	2.5～2.6	4.75	3.30	Brass	Tin-Argon Plating	0.8	2500pcs
D630J-T22-80-B	6.3(250)插片T22	2.25	4.20	3.85	Brass	Tin-Argon Plating	0.8	2500pcs
D630J-T21-80-B	6.3(250)插片T21	2.25	4.75	3.30	Brass	Tin-Argon Plating	0.8	2500pcs

未注公差			
X.° ±3° X.X° ±0.5°			
>0-3	>3-18	>18-50	>50-120
±0.12	±0.15	±0.3	±0.5

LHE® 浙江联和电子有限公司
ZHEJIANG LIANHE ELECTRONICS CO.,LTD

单位	比例	Design Units	SIZE	页码
MM Only	——	METRIC	A4	

制作	审核	批准	材料	图号		Part No.	
			见图解	品名	6.3(250)插片T2*		

旧底图总号
底图总号
签字
日期