D630J-T承认图面

REV	SYM	REVISION RECORD	DR.	APPR.	DATE
A/0		原 始 版 本			E
A/1		取消端子表面处理说明	YF		20220521

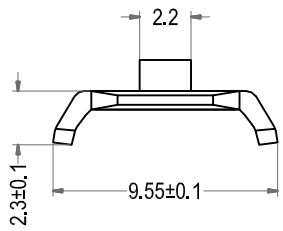

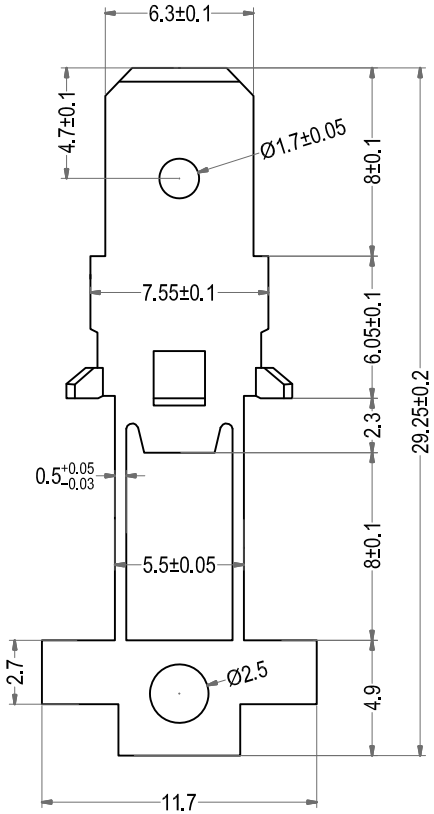

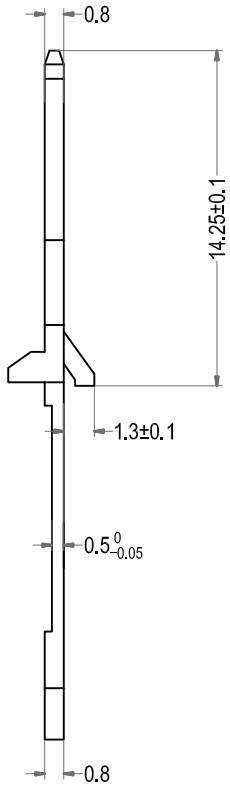

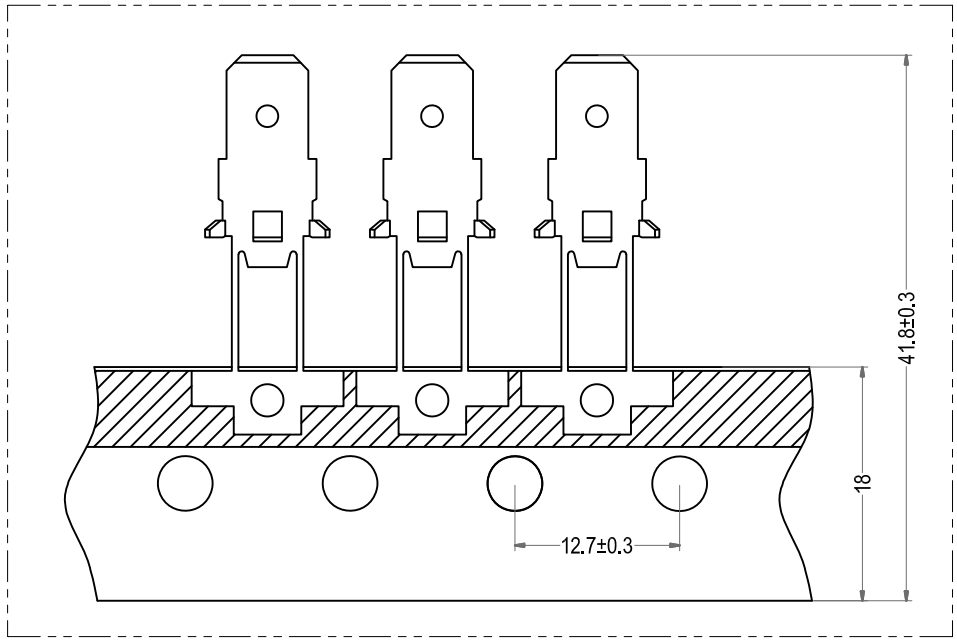

Part No.		MATERIAL	FINISH	Material thickness	Qty/reel
D630J-T51-80-B	6.3(250)插片T51	Brass	Tin-Argon Plating	0.8	2500pcs

未注公差

X.° ±3° X.X° ±0.5°

LHE® 浙江联和电子有限公司
ZHEJIANG LIANHE ELECTRONICS CO.,LTD

>0-3	>3-18	>18-50	>50-120	单位	比例	Design Units	SIZE	页码
±0.12	±0.15	±0.3	±0.5	MM Only	——	METRIC	A4	

制作	审核	批准	材料	图号	Part No.
			见图解	品名	6.3(250)插片T51

旧底图总号

底图总号

签字

日期