杜邦2.0型连接器承认书图面

名　　称	材　　料	附　　注
基座 Housing	PPO	本色

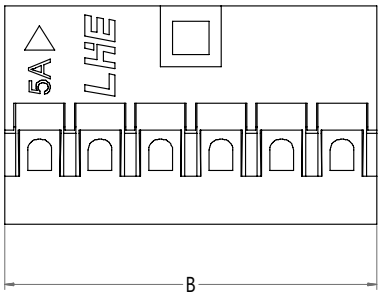

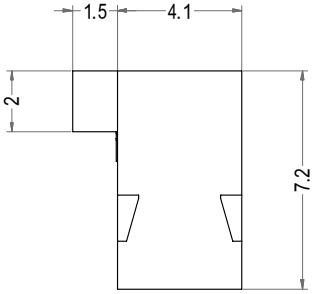

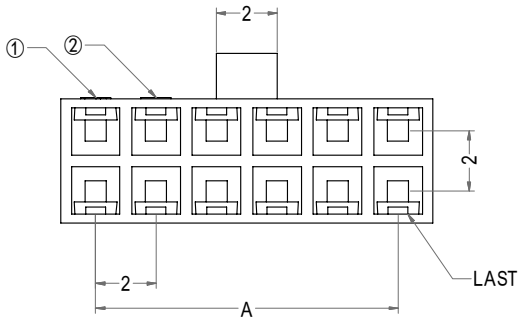

Poles	Part No.	Description	DIM=A	DIM=B
2	A2004-HB02X2	杜邦2.0-2X2Y带凸点	2.00	4.30
3	A2004-HB03X2	杜邦2.0-2X3Y带凸点	4.00	6.30
4	A2004-HB04X2	杜邦2.0-2X4Y带凸点	6.00	8.30
5	A2004-HB05X2	杜邦2.0-2X5Y带凸点	8.00	10.30
6	A2004-HB06X2	杜邦2.0-2X6Y带凸点	10.00	12.30
7	A2004-HB07X2	杜邦2.0-2X7Y带凸点	12.00	14.30
8	A2004-HB08X2	杜邦2.0-2X8Y带凸点	14.00	16.30
9	A2004-HB09X2	杜邦2.0-2X9Y带凸点	16.00	18.30
10	A2004-HB10X2	杜邦2.0-2X10Y带凸点	18.00	20.30
11	A2004-HB11X2	杜邦2.0-2X11Y带凸点	20.00	22.30
12	A2004-HB12X2	杜邦2.0-2X12Y带凸点	22.00	24.30
13	A2004-HB13X2	杜邦2.0-2X13Y带凸点	24.00	26.30
14	A2004-HB14X2	杜邦2.0-2X14Y带凸点	26.00	28.30
15	A2004-HB15X2	杜邦2.0-2X15Y带凸点	28.00	30.30
16	A2004-HB16X2	杜邦2.0-2X16Y带凸点	30.00	32.30
17	A2004-HB17X2	杜邦2.0-2X17Y带凸点	32.00	34.30
18	A2004-HB18X2	杜邦2.0-2X18Y带凸点	34.00	36.30
19	A2004-HB19X2	杜邦2.0-2X19Y带凸点	36.00	38.30
20	A2004-HB20X2	杜邦2.0-2X20Y带凸点	38.00	40.30
--	-- --	-- --	--	--
31	A2004-HB31X2	杜邦2.0-2X31Y带凸点	60.00	62.30
32	A2004-HB32X2	杜邦2.0-2X32Y带凸点	62.00	64.30
33	A2004-HB33X2	杜邦2.0-2X33Y带凸点	64.00	66.30
34	A2004-HB34X2	杜邦2.0-2X34Y带凸点	66.00	68.30
35	A2004-HB35X2	杜邦2.0-2X35Y带凸点	68.00	70.30
36	A2004-HB36X2	杜邦2.0-2X36Y带凸点	70.00	72.30
37	A2004-HB37X2	杜邦2.0-2X37Y带凸点	72.00	74.30
38	A2004-HB38X2	杜邦2.0-2X38Y带凸点	74.00	76.30
39	A2004-HB39X2	杜邦2.0-2X39Y带凸点	76.00	78.30
40	A2004-HB40X2	杜邦2.0-2X40Y带凸点	78.00	80.30

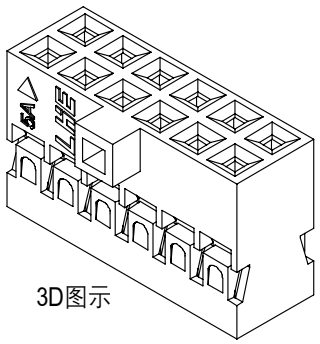

3D图示

LHE® 浙江联和电子有限公司			
品名	杜邦2.0-2XY带凸点	比例	4 : 1
料号	A2004-HBX2	未注公差(mm)	
图号	/	>0~3	±0.12
材料	PPO	>3~18	±0.15
制图	王天 2024-05-11	>18~50	±0.3
审核	天琴 2024-05-11	>50~120	±0.5
批准	季育文 2024-05-11	X°	±3°
视角		X.X°	±0.5°

Web:www.lhecn.com　www.lhe.en.alibaba.com　Tel:86-0577-62383668 0577-62383212 Fax:86-0577-62382566