PHSD型连接承认图面

REV	SYM	REVISION RECORD	DR.	APPR.	DATE
A/0		原 始 版 本			A/0
A/1					

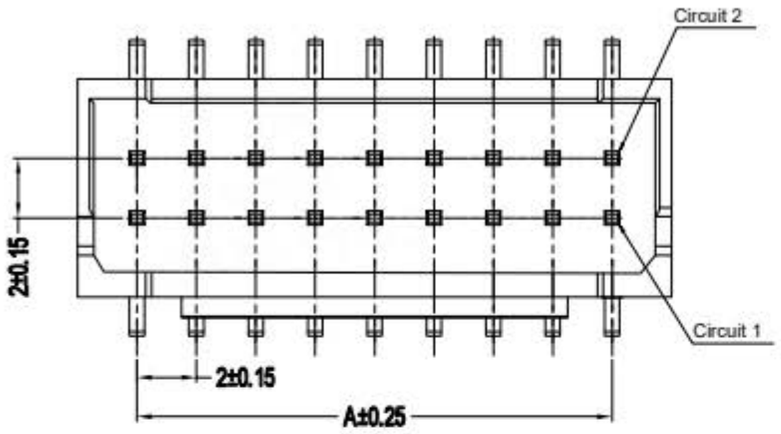

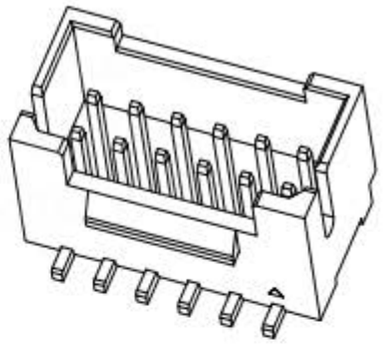

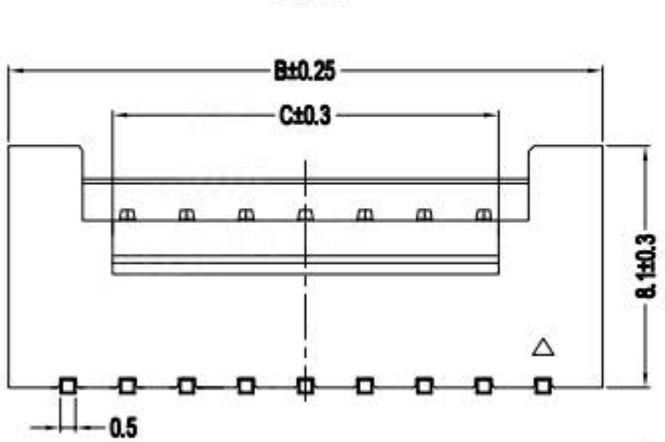

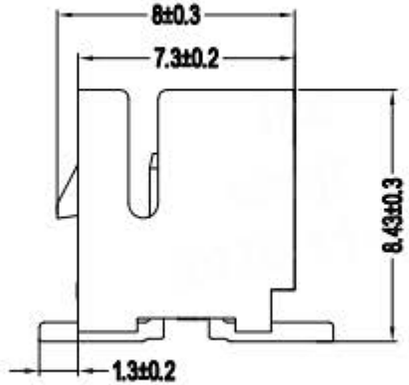

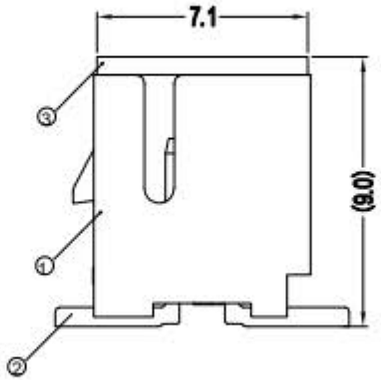

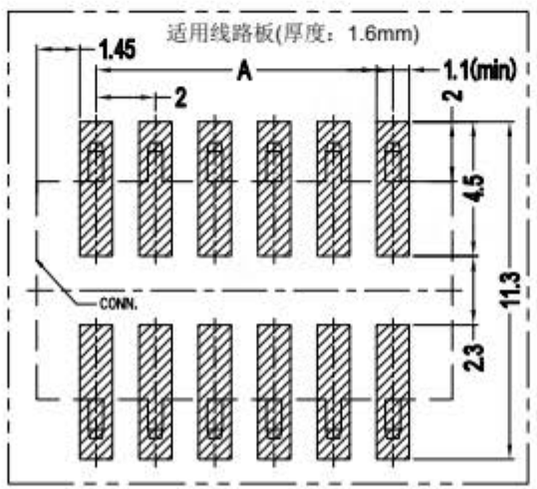

Poles	Part No.		Dimensions mm		
			A	B	C
4	A2006-SV02X2	PHSD-2X2AB	2.00	6.00	3.20
6	A2006-SV03X2	PHSD-2X3AB	4.00	8.00	3.20
8	A2006-SV04X2	PHSD-2X4AB	6.00	10.00	3.20
10	A2006-SV05X2	PHSD-2X5AB	8.00	12.00	5.20
12	A2006-SV06X2	PHSD-2X6AB	10.00	14.00	7.20
14	A2006-SV07X2	PHSD-2X7AB	12.00	16.00	9.20
16	A2006-SV08X2	PHSD-2X8AB	14.00	18.00	11.20
18	A2006-SV09X2	PHSD-2X9AB	16.00	20.00	13.20
20	A2006-SV10X2	PHSD-2X10AB	18.00	22.00	15.20
22	A2006-SV11X2	PHSD-2X11AB	20.00	24.00	17.20
24	A2006-SV12X2	PHSD-2X12AB	22.00	26.00	19.20
26	A2006-SV13X2	PHSD-2X13AB	24.00	28.00	21.20
28	A2006-SV14X2	PHSD-2X14AB	26.00	30.00	23.20
30	A2006-SV15X2	PHSD-2X15AB	28.00	32.00	25.20
32	A2006-SV16X2	PHSD-2X16AB	30.00	34.00	27.20
36	A2006-SV18X2	PHSD-2X18AB	34.00	38.00	31.20
40	A2006-SV20X2	PHSD-2X20AB	38.00	42.00	35.20
44	A2006-SV22X2	PHSD-2X22AB	42.00	46.00	39.20

序号	名称	材料	数量	附注
2	针Wafer	铜合金	N	镀锡
1	基座Housing	LCP, UL94V-0	1	

未注公差			
X.° ±3° .X° ±0.5°			
0 <XX ≤3	3 <XX ≤18	18 <XX ≤50	50 <XX ≤120
±0.12	±0.15	±0.30	±0.5

LHE® 浙江联和电子有限公司
ZHEJIANG LIANHE ELECTRONICS CO.,LTD

单位	比例	Design Units	SIZE	页码
MM Only	——	METRIC	A4	

制作	审核	批准	材料	图号	Part No.
			见图解	品名	PHSD-2XNAB(714)