XHB型连接器承认书图面

名　　称	材　　料	数量	附　　注
基座 Housing	Nylon 66 UL94V-0	1	White(白色)
针 Wafer	黄铜镀锡 Brass Tin	N	

REV	修订记录	修订人	修订日期
A/1	增加四方针尺寸公差	YF	2023/4/13

6P以上

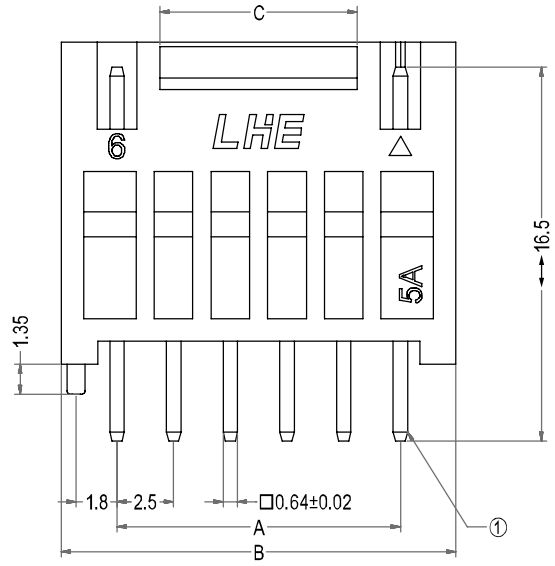

2P~5P

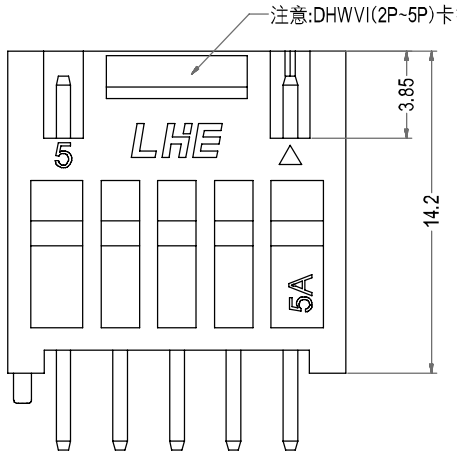

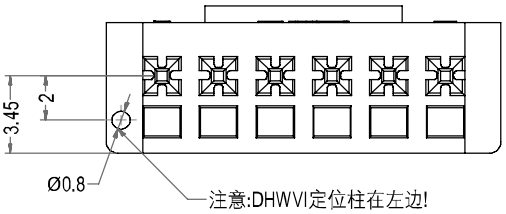



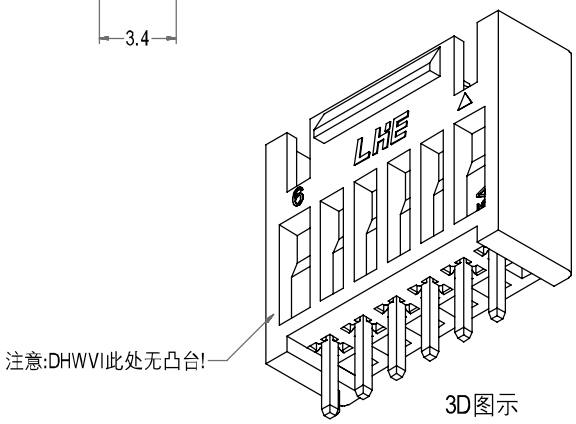

3D图示

Poles	Part No.	Description	DIM=A	DIM=B	DIM=C
2	A2502-DHWVI02	XHB-2ADD(BH)宽扣	2.50	7.40	3.10
3	A2502-DHWVI03	XHB-3ADD(BH)宽扣	5.00	9.90	3.10
4	A2502-DHWVI04	XHB-4ADD(BH)宽扣	7.50	12.40	3.70
5	A2502-DHWVI05	XHB-5ADD(BH)宽扣	10.00	14.90	6.20
6	A2502-DHWVI06	XHB-6ADD(BH)宽扣	12.50	17.40	8.70
7	A2502-DHWVI07	XHB-7ADD(BH)宽扣	15.00	19.90	11.20
8	A2502-DHWVI08	XHB-8ADD(BH)宽扣	17.50	22.40	13.70
9	A2502-DHWVI09	XHB-9ADD(BH)宽扣	20.00	24.90	16.20
10	A2502-DHWVI10	XHB-10ADD(BH)宽扣	22.50	27.40	18.70
11	A2502-DHWVI11	XHB-11ADD(BH)宽扣	25.00	29.90	21.20
12	A2502-DHWVI12	XHB-12ADD(BH)宽扣	27.50	32.40	23.70
13	A2502-DHWVI13	XHB-13ADD(BH)宽扣	30.00	34.90	26.20
14	A2502-DHWVI14	XHB-14ADD(BH)宽扣	32.50	37.40	28.70
15	A2502-DHWVI15	XHB-15ADD(BH)宽扣	35.00	39.90	31.20
16	A2502-DHWVI16	XHB-16ADD(BH)宽扣	37.50	42.40	33.70

浙江联和电子有限公司

品名	XHB-ADD(BH)宽扣	比例	3 : 1
料号	A2502-DHWVI	未注公差(mm)	
图号	/	>0~3	±0.12
材料	Nylon 66 UL94V-0	>3~18	±0.15
制图	王天 2024-04-08	>18~50	±0.3
审核	天琴 2024-04-08	>50~120	±0.5
批准	季育文 2024-04-08	X°	±3°
视角		X.X°	±0.5°

Web:www.lhecn.com　www.lhe.en.alibaba.com　Tel:86-0577-62383668 0577-62383212 Fax:86-0577-62382566