XHB型连接器承认书图面

名　　称	材　　料	数量	附　　注
基座 Housing	Nylon 66 UL94V-0	1	White(白色)
针 Wafer	黄铜镀锡 Brass Tin	N	

REV	修订记录	修订人	修订日期
A/1	增加四方针尺寸公差	YF	2023/4/13

6P以上

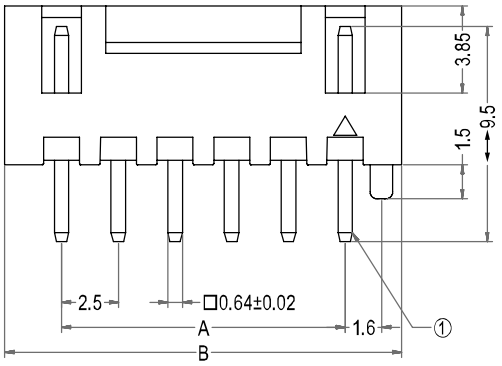

2P~5P

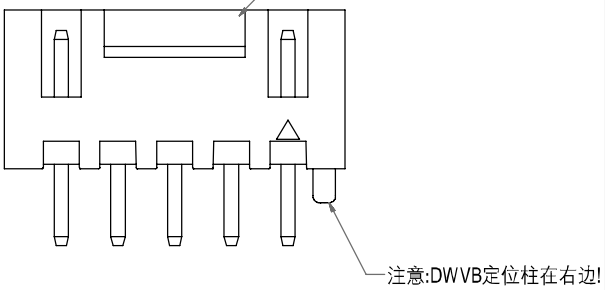

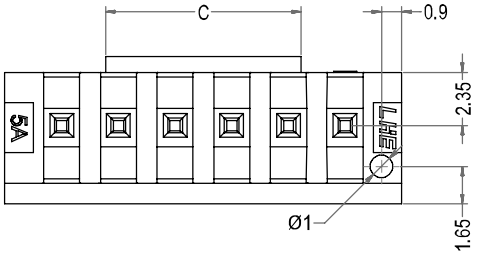

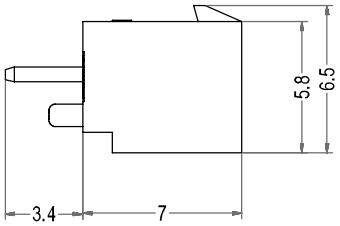

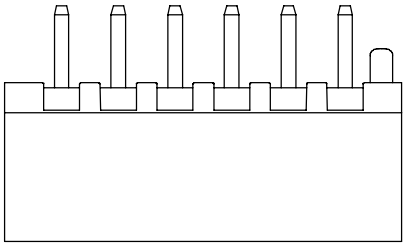

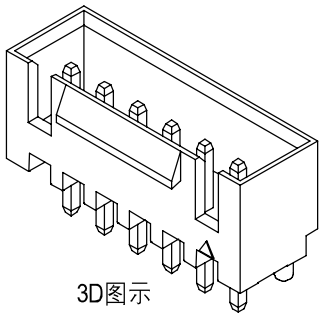

3D图示

Poles	Part No.	Description	DIM=A	DIM=B	DIM=C
2	A2502-DWVB02	XHB-2AD宽扣	2.50	7.50	3.10
3	A2502-DWVB03	XHB-3AD宽扣	5.00	10.00	3.10
4	A2502-DWVB04	XHB-4AD宽扣	7.50	12.50	3.70
5	A2502-DWVB05	XHB-5AD宽扣	10.00	15.00	6.20
6	A2502-DWVB06	XHB-6AD宽扣	12.50	17.50	8.60
7	A2502-DWVB07	XHB-7AD宽扣	15.00	20.00	11.10
8	A2502-DWVB08	XHB-8AD宽扣	17.50	22.50	13.60
9	A2502-DWVB09	XHB-9AD宽扣	20.00	25.00	16.10
10	A2502-DWVB10	XHB-10AD宽扣	22.50	27.50	18.60
11	A2502-DWVB11	XHB-11AD宽扣	25.00	30.00	21.10
12	A2502-DWVB12	XHB-12AD宽扣	27.50	32.50	23.60
13	A2502-DWVB13	XHB-13AD宽扣	30.00	35.00	26.10
14	A2502-DWVB14	XHB-14AD宽扣	32.50	37.50	28.60
15	A2502-DWVB15	XHB-15AD宽扣	35.00	40.00	31.10
16	A2502-DWVB16	XHB-16AD宽扣	37.50	42.50	33.60
17	A2502-DWVB17	XHB-17AD宽扣	40.00	45.00	36.10
18	A2502-DWVB18	XHB-18AD宽扣	42.50	47.50	38.60
19	A2502-DWVB19	XHB-19AD宽扣	45.00	50.00	41.10
20	A2502-DWVB20	XHB-20AD宽扣	47.50	52.50	43.60

LHE® 浙江联和电子有限公司

品名	XHB-AD宽扣	比例	3 : 1
料号	A2502-DWVB	未注公差(mm)	
图号	/	>0~3	±0.12
材料	Nylon 66 UL94V-0	>3~18	±0.15
制图	王天 2024-04-08	>18~50	±0.3
审核	天琴 2024-04-08	>50~120	±0.5
批准	季育文 2024-04-08	X°	±3°
视角		X.X°	±0.5°