XHB型连接器承认书图面

名　　称	材　　料	数量	附　　注
基座 Housing	Nylon 66 UL94V-0	1	White(白色)
长针 Long needle	黄铜镀锡 Brass Tin	2	
短针 Short needle	黄铜镀锡 Brass Tin	N-2	
纸带 Paper tape			
胶带 Adhesive tape			

XHB-4A(CH)宽扣(1.3长针)编带装(空)

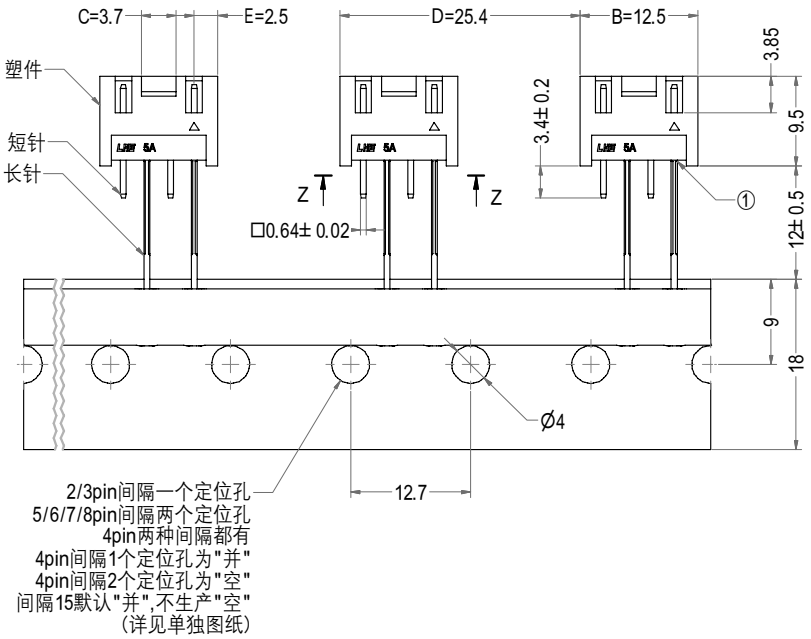

常规编带

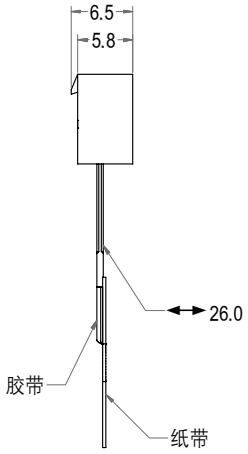

编带反

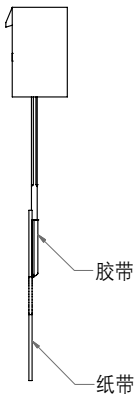

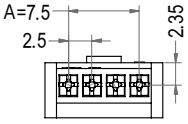

Z-Z

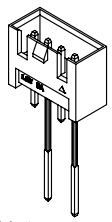

针座3D图示

Poles	Part No.	Description	DIM=A	DIM=B	DIM=C	DIM=D	DIM=E
2	A2502-FWVG02	XHB-2A(CH)宽扣编带装	2.50	7.50	3.10	12.70	2.50
3	A2502-FWVG03	XHB-3A(CH)宽扣编带装	5.00	10.00	3.10	12.70	2.50
4	A2502-FWVG04	XHB-4A(CH)宽扣(1.3长针)编带装	7.50	12.50	3.70	25.40	2.50
5	A2502-FWVG05	XHB-5A(CH)宽扣(2.4长针)编带装	10.00	15.00	6.20	25.40	5.00
6	A2502-FWVG06	XHB-6A(CH)宽扣(2.4长针)编带装	12.50	17.50	8.60	25.40	5.00
7	A2502-FWVG07	XHB-7A(CH)宽扣(3.5长针)编带装	15.00	20.00	11.10	25.40	7.50
8	A2502-FWVG08	XHB-8A(CH)宽扣(3.5长针)编带装	17.50	22.50	13.60	25.40	7.50
2	A2502-FWVG02-F	XHB-2A(CH)宽扣编带装(反)	2.50	7.50	3.10	12.70	2.50
3	A2502-FWVG03-F	XHB-3A(CH)宽扣编带装(反)	5.00	10.00	3.10	12.70	2.50
4	A2502-FWVG04-F	XHB-4A(CH)宽扣(1.3长针)编带装(反)	7.50	12.50	3.70	25.40	2.50
5	A2502-FWVG05-F	XHB-5A(CH)宽扣(2.4长针)编带装(反)	10.00	15.00	3.70	25.40	5.00
6	A2502-FWVG06-F	XHB-6A(CH)宽扣(2.4长针)编带装(反)	12.50	17.50	6.20	25.40	5.00
7	A2502-FWVG07-F	XHB-7A(CH)宽扣(3.5长针)编带装(反)	15.00	20.00	8.60	25.40	7.50
8	A2502-FWVG08-F	XHB-8A(CH)宽扣(3.5长针)编带装(反)	17.50	22.50	11.10	25.40	7.50

LHE® 浙江联和电子有限公司

品名	XHB-A(CH)宽扣编带装	比例	5 : 4
料号	A2502-FWVG	未注公差(mm)	
图号	/	>0~3	±0.12
材料	Nylon 66 UL94V-0	>3~18	±0.15
制图	王天 2024-04-08	>18~50	±0.3
审核	天琴 2024-04-08	>50~120	±0.5
批准	季育文 2024-04-08	X°	±3°
视角		X.X°	±0.5°

Web:www.lhecn.com　www.lhe.en.alibaba.com　Tel:86-0577-62383668 0577-62383212 Fax:86-0577-62382566