XHB型连接器承认书图面

名　　称	材　　料	附　　注
基座 Housing	Nylon 66 UL94V-0	White(白色)

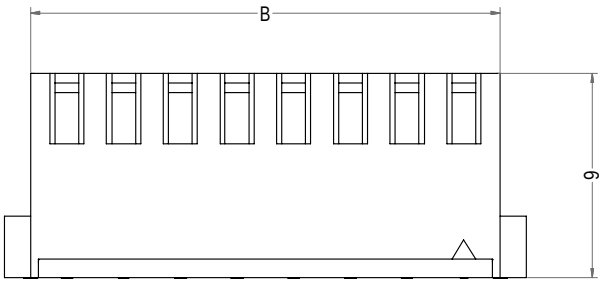

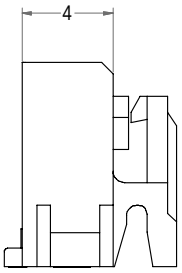

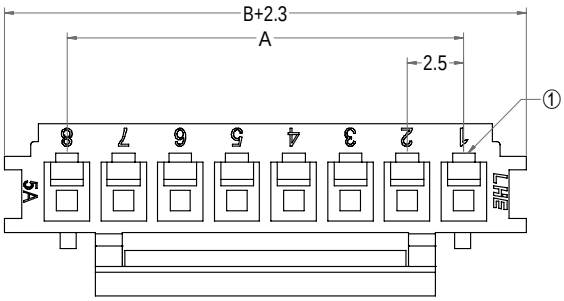

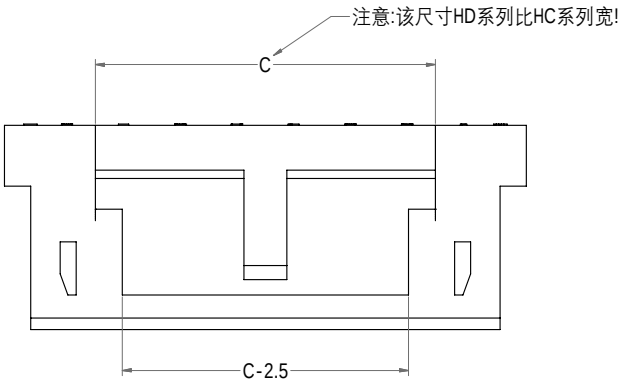

注意: 侧边与H/HB不同!

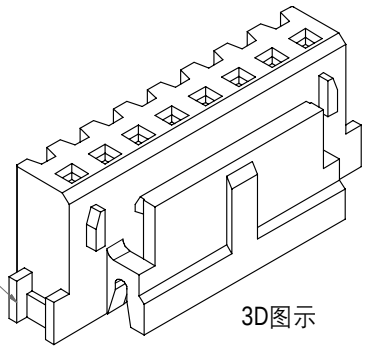

3D图示

Poles	Part No.	Description	DIM=A	DIM=B	DIM=C
8	A2502-HD08	XHB-8YC宽扣	17.50	20.70	15.00
9	A2502-HD09	XHB-9YC宽扣	20.00	23.20	17.50
10	A2502-HD10	XHB-10YC宽扣	22.50	25.70	17.50
11	A2502-HD11	XHB-11YC宽扣	25.00	28.20	17.50
12	A2502-HD12	XHB-12YC宽扣	27.50	30.70	17.50
13	A2502-HD13	XHB-13YC宽扣	30.00	33.20	17.50
14	A2502-HD14	XHB-14YC宽扣	32.50	35.70	17.50
15	A2502-HD15	XHB-15YC宽扣	35.00	38.20	17.50
16	A2502-HD16	XHB-16YC宽扣	37.50	40.70	17.50
17	A2502-HD17	XHB-17YC宽扣	40.00	43.20	17.50
18	A2502-HD18	XHB-18YC宽扣	42.50	45.70	17.50
19	A2502-HD19	XHB-19YC宽扣	45.00	48.20	17.50
20	A2502-HD20	XHB-20YC宽扣	47.50	50.70	17.50

LHE® 浙江联和电子有限公司			
品名	XHB-YC宽扣	比例	3 : 1
料号	A2502-HD	未注公差(mm)	
图号	/	>0~3	±0.12
材料	Nylon 66 UL94V-0	>3~18	±0.15
制图	王天 2024-04-22	>18~50	±0.3
审核	天琴 2024-04-22	>50~120	±0.5
批准	季育文 2024-04-22	X°	±3°
视角		X.X°	±0.5°

Web:www.lhecn.com　www.lhe.en.alibaba.com　Tel:86-0577-62383668 0577-62383212 Fax:86-0577-62382566