XHB型连接器承认书图面

名　　称	材　　料	数量	附　　注
基座 Housing	Nylon 66 UL94V-0	1	White(白色)
针 Wafer	黄铜镀锡 Brass Tin	N	

REV	修订记录	修订人	修订日期
A/1	增加四方针尺寸公差	YF	2023/4/13

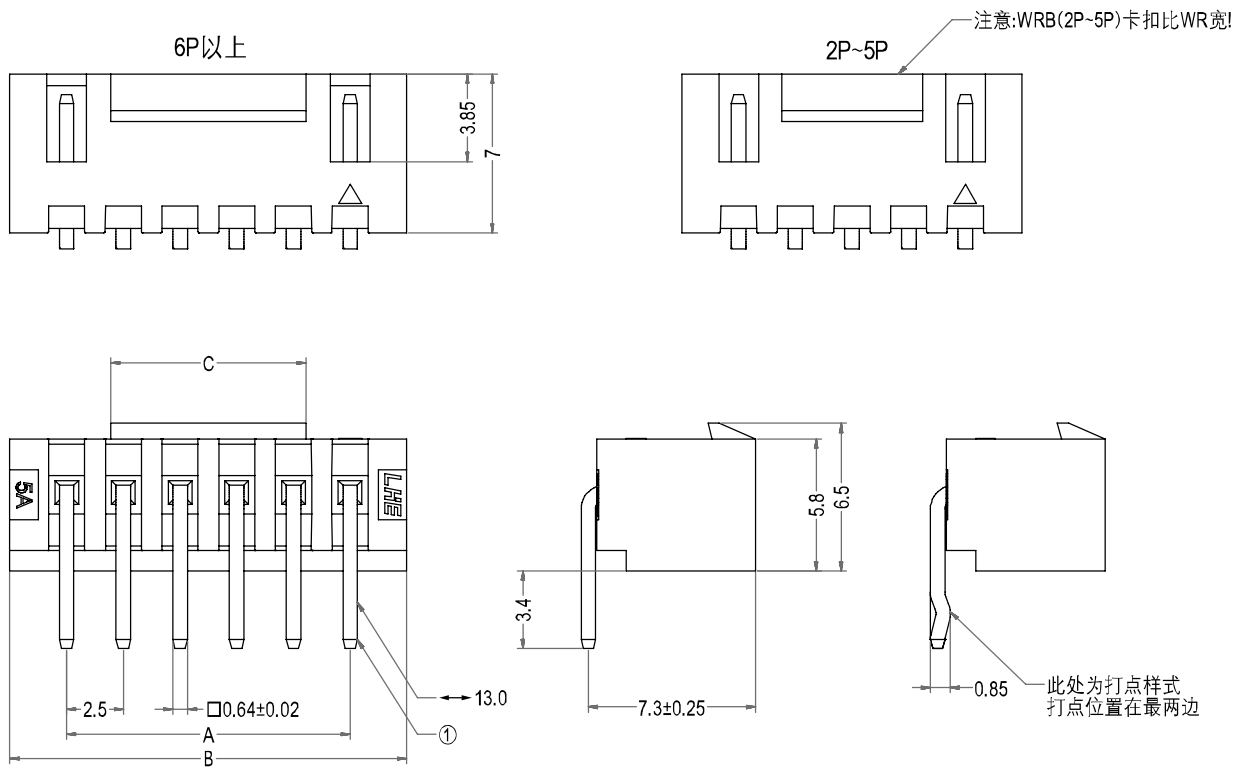

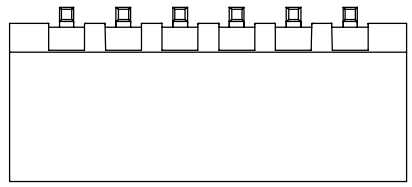

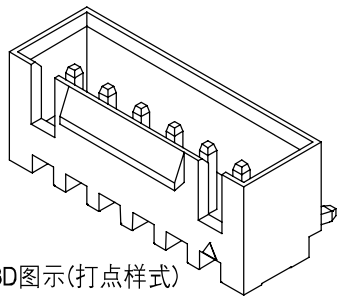
3D图示(打点样式)

Poles	Part No.1	Description 1	Part No.2	Description 2	DIM=A	DIM=B	DIM=C
2	A2502-WRB02-K	XHB-2AW宽扣打点	A2502-WRB02	XHB-2AW宽扣	2.50	7.50	3.10
3	A2502-WRB03-K	XHB-3AW宽扣打点	A2502-WRB03	XHB-3AW宽扣	5.00	10.00	3.10
4	A2502-WRB04-K	XHB-4AW宽扣打点	A2502-WRB04	XHB-4AW宽扣	7.50	12.50	3.70
5	A2502-WRB05-K	XHB-5AW宽扣打点	A2502-WRB05	XHB-5AW宽扣	10.00	15.00	6.20
6	A2502-WRB06-K	XHB-6AW宽扣打点	A2502-WRB06	XHB-6AW宽扣	12.50	17.50	8.60
7	A2502-WRB07-K	XHB-7AW宽扣打点	A2502-WRB07	XHB-7AW宽扣	15.00	20.00	11.10
8	A2502-WRB08-K	XHB-8AW宽扣打点	A2502-WRB08	XHB-8AW宽扣	17.50	22.50	13.60
9	A2502-WRB09-K	XHB-9AW宽扣打点	A2502-WRB09	XHB-9AW宽扣	20.00	25.00	16.10
10	A2502-WRB10-K	XHB-10AW宽扣打点	A2502-WRB10	XHB-10AW宽扣	22.50	27.50	18.60
11	A2502-WRB11-K	XHB-11AW宽扣打点	A2502-WRB11	XHB-11AW宽扣	25.00	30.00	21.10
12	A2502-WRB12-K	XHB-12AW宽扣打点	A2502-WRB12	XHB-12AW宽扣	27.50	32.50	23.60
13	A2502-WRB13-K	XHB-13AW宽扣打点	A2502-WRB13	XHB-13AW宽扣	30.00	35.00	26.10
14	A2502-WRB14-K	XHB-14AW宽扣打点	A2502-WRB14	XHB-14AW宽扣	32.50	37.50	28.60
15	A2502-WRB15-K	XHB-15AW宽扣打点	A2502-WRB15	XHB-15AW宽扣	35.00	40.00	31.10
16	A2502-WRB16-K	XHB-16AW宽扣打点	A2502-WRB16	XHB-16AW宽扣	37.50	42.50	33.60
17	A2502-WRB17-K	XHB-17AW宽扣打点	A2502-WRB17	XHB-17AW宽扣	40.00	45.00	36.10
18	A2502-WRB18-K	XHB-18AW宽扣打点	A2502-WRB18	XHB-18AW宽扣	42.50	47.50	38.60
19	A2502-WRB19-K	XHB-19AW宽扣打点	A2502-WRB19	XHB-19AW宽扣	45.00	50.00	41.10
20	A2502-WRB20-K	XHB-20AW宽扣打点	A2502-WRB20	XHB-20AW宽扣	47.50	52.50	43.60

LHE® 浙江联和电子有限公司

品名	XHB-AW宽扣	比例	3 : 1
料号	A2502-WRB	未注公差(mm)	
图号	/	>0~3	±0.12
材料	Nylon 66 UL94V-0	>3~18	±0.15
制图	王天 2024-04-08	>18~50	±0.3
审核	天琴 2024-04-08	>50~120	±0.5
批准	季育文 2024-04-08	X°	±3°
视角		X.X°	±0.5°