EH型连接器承认书图面

名　　称	材　　料	数量	附　　注
基座 Housing	Nylon 66 UL94V-0	1	White(白色)
长针 Long needle	黄铜镀锡 Brass Tin	2	
短针 Short needle	黄铜镀锡 Brass Tin	N-2	
纸带 Paper tape			
胶带 Adhesive tape			

EHB-5AC(2.4长针)编带装

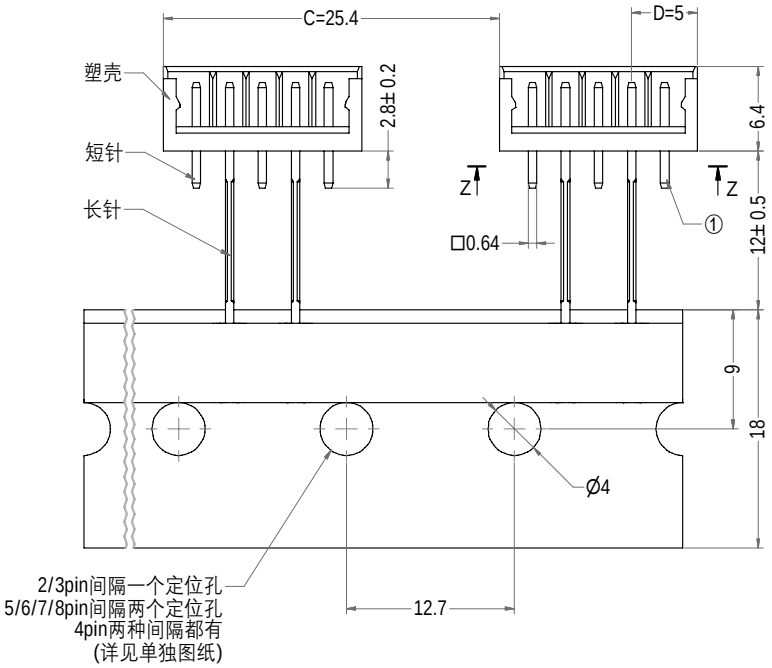

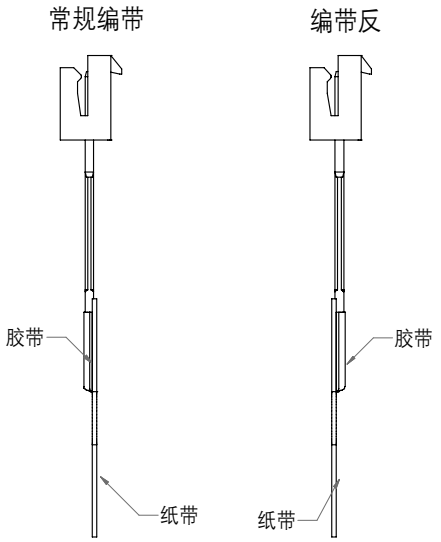

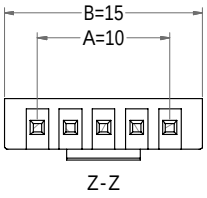

Z-Z

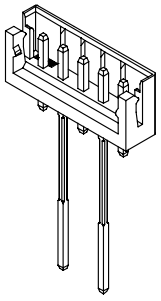

针座3D图示

Poles	Part No.	Description	DIM=A	DIM=B	DIM=C	DIM=D
2	A2503-CWVG02	EHB-2AC编带装	2.50	7.50	12.70	2.50
3	A2503-CWVG03	EHB-3AC编带装	5.00	10.00	12.70	2.50
4	A2503-CWVG04	EHB-4AC(1.3长针)编带装(空)	7.50	12.50	25.40	2.50
4	A2503-CWVG04-B	EHB-4AC(1.3长针)编带装(并)	7.50	12.50	12.70	2.50
4	A2503-CWVG04	EHB-4AC(2.4长针)编带装(空)	7.50	12.50	25.40	5.00
4	A2503-CWVG04-B	EHB-4AC(2.4长针)编带装(并)	7.50	12.50	12.70	5.00
5	A2503-CWVG05	EHB-5AC(2.4长针)编带装	10.00	15.00	25.40	5.00
6	A2503-CWVG06	EHB-6AC(2.4长针)编带装	12.50	17.50	25.40	5.00
7	A2503-CWVG07	EHB-7AC(3.5长针)编带装	15.00	20.00	25.40	7.50
8	A2503-CWVG08	EHB-8AC(3.5长针)编带装	17.50	22.50	25.40	7.50
2	A2503-CWVG02-F	EHB-2AC编带装(反)	2.50	7.50	12.70	2.50
3	A2503-CWVG03-F	EHB-3AC编带装(反)	5.00	10.00	12.70	2.50
4	A2503-CWVG04-F	EHB-4AC(1.3长针)编带装(空)(反)	7.50	12.50	25.40	2.50
4	AC2503-CWVG04-B-F	EHB-4AC(1.3长针)编带装(并)(反)	7.50	12.50	12.70	2.50
4	AC2503-CWVG04-F	EHB-4AC(2.4长针)编带装(空)(反)	7.50	12.50	25.40	5.00
4	AC2503-CWVG04-B-F	EHB-4AC(2.4长针)编带装(并)(反)	7.50	12.50	12.70	5.00
5	A2503-CWVG05-F	EHB-5AC(2.4长针)编带装(反)	10.00	15.00	25.40	5.00
6	A2503-CWVG06-F	EHB-6AC(2.4长针)编带装(反)	12.50	17.50	25.40	5.00
7	A2503-CWVG07-F	EHB-7AC(3.5长针)编带装(反)	15.00	20.00	25.40	7.50
8	A2503-CWVG08-F	EHB-8AC(3.5长针)编带装(反)	17.50	22.50	25.40	7.50

LHE® 浙江联和电子有限公司

品名	EHB-AC编带装	比例	7 : 4
料号	A2503-CWVG	未注公差(mm)	
图号	/	>0~3	±0.12
材料	Nylon 66 UL94V-0	>3~18	±0.15
制图	王天 2024-05-13	>18~50	±0.3
审核	天琴 2024-05-13	>50~120	±0.5
批准	季育文 2024-05-13	X°	±3°
视角		X.X°	±0.5°