EH型连接器承认书图面

名　　称	材　　料	数量	附　　注
基座 Housing	Nylon 66 UL94V-0	1	White(白色)
针 Wafer	黄铜镀锡 Brass Tin	N	

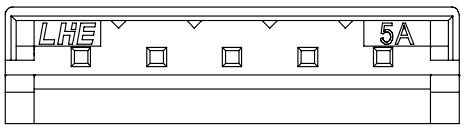

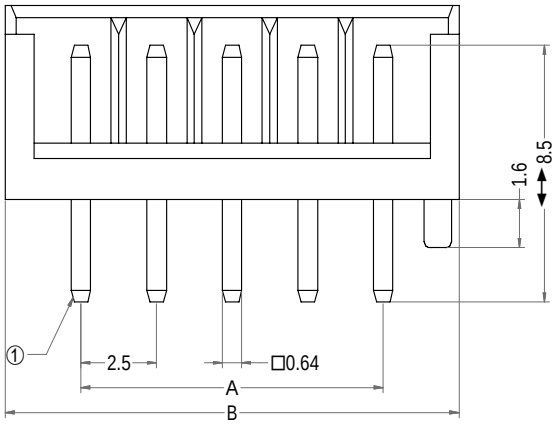

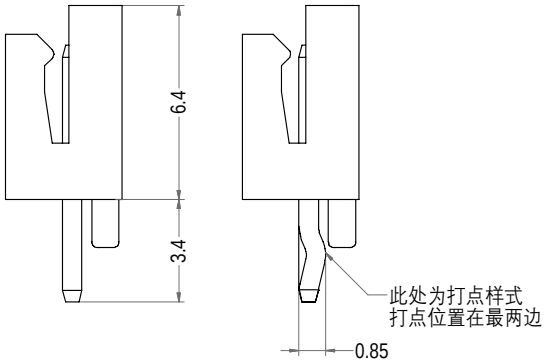

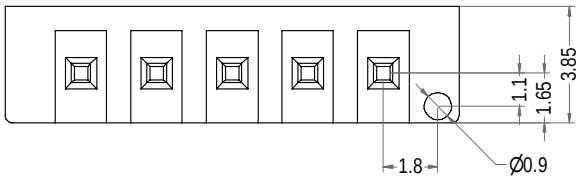

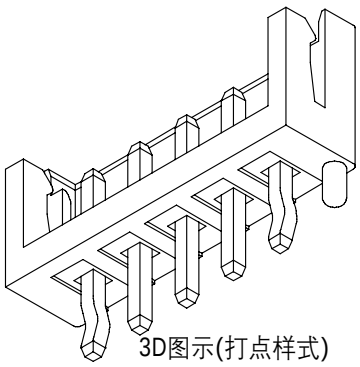

3D图示(打点样式)

Poles	Part No.1	Description 1	Part No.2	Description 2	DIM=A	DIM=B
2	A2503-DWV02-K	EH-2AD打点	A2503-DWV02	EH-2AD	2.50	7.50
3	A2503-DWV03-K	EH-3AD打点	A2503-DWV03	EH-3AD	5.00	10.00
4	A2503-DWV04-K	EH-4AD打点	A2503-DWV04	EH-4AD	7.50	12.50
5	A2503-DWV05-K	EH-5AD打点	A2503-DWV05	EH-5AD	10.00	15.00
6	A2503-DWV06-K	EH-6AD打点	A2503-DWV06	EH-6AD	12.50	17.50
7	A2503-DWV07-K	EH-7AD打点	A2503-DWV07	EH-7AD	15.00	20.00
8	A2503-DWV08-K	EH-8AD打点	A2503-DWV08	EH-8AD	17.50	22.50
9	A2503-DWV09-K	EH-9AD打点	A2503-DWV09	EH-9AD	20.00	25.00
10	A2503-DWV10-K	EH-10AD打点	A2503-DWV10	EH-10AD	22.50	27.50
11	A2503-DWV11-K	EH-11AD打点	A2503-DWV11	EH-11AD	25.00	30.00
12	A2503-DWV12-K	EH-12AD打点	A2503-DWV12	EH-12AD	27.50	32.50
13	A2503-DWV13-K	EH-13AD打点	A2503-DWV13	EH-13AD	30.00	35.00
14	A2503-DWV14-K	EH-14AD打点	A2503-DWV14	EH-14AD	32.50	37.50
15	A2503-DWV15-K	EH-15AD打点	A2503-DWV15	EH-15AD	35.00	40.00
16	A2503-DWV16-K	EH-16AD打点	A2503-DWV16	EH-16AD	37.50	42.50

浙江联和电子有限公司

品名	EH-AD	比例	4 : 1
料号	A2503-DWV	未注公差(mm)	
图号	/	>0~3	±0.12
材料	Nylon 66 UL94V-0	>3~18	±0.15
制图	王天 2024-05-13	>18~50	±0.3
审核	天琴 2024-05-13	>50~120	±0.5
批准	季育文 2024-05-13	X°	±3°
视角		X.X°	±0.5°