EH型连接器承认书图面

名　　称	材　　料	附　　注
基座 Housing	Nylon 66 UL94V-0	White(白色)

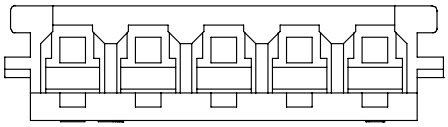

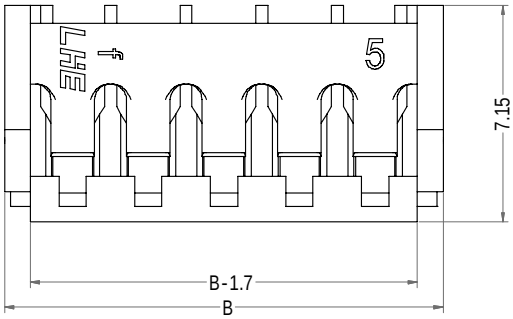

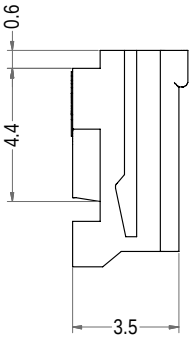

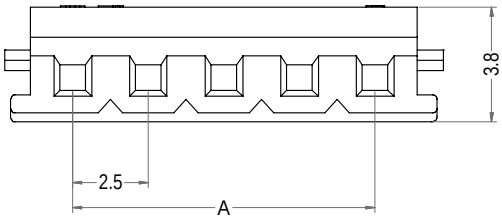

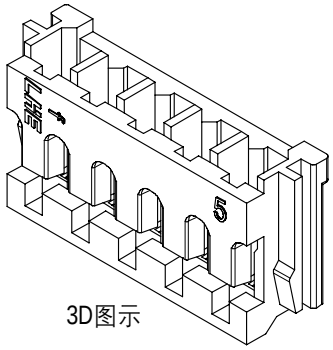

3D图示

Poles	Part No.	Description	DIM=A	DIM=B
2	A2503-H02	EH-2Y	2.50	7.00
3	A2503-H03	EH-3Y	5.00	9.50
4	A2503-H04	EH-4Y	7.50	12.00
5	A2503-H05	EH-5Y	10.00	14.50
6	A2503-H06	EH-6Y	12.50	17.00
7	A2503-H07	EH-7Y	15.00	19.50
8	A2503-H08	EH-8Y	17.50	22.00
9	A2503-H09	EH-9Y	20.00	24.50
10	A2503-H10	EH-10Y	22.50	27.00
11	A2503-H11	EH-11Y	25.00	29.50
12	A2503-H12	EH-12Y	27.50	32.00
13	A2503-H13	EH-13Y	30.00	34.50
14	A2503-H14	EH-14Y	32.50	37.00
15	A2503-H15	EH-15Y	35.00	39.50
16	A2503-H16	EH-16Y	37.50	42.00

LHE® 浙江联和电子有限公司			
品名	EH-Y	比例	4 : 1
料号	A2503-H	未注公差(mm)	
图号	/	>0~3	±0.12
材料	Nylon 66 UL94V-0	>3~18	±0.15
制图	王天 2024-05-13	>18~50	±0.3
审核	天琴 2024-05-13	>50~120	±0.5
批准	季育文 2024-05-13	X°	±3°
视角		X.X°	±0.5°