# EH型连接器承认书图面

| 名　　称 | 材　　料 | 附　　注 |
|---|---|---|
| 端子 Terminal | Phosphor Bronze | |

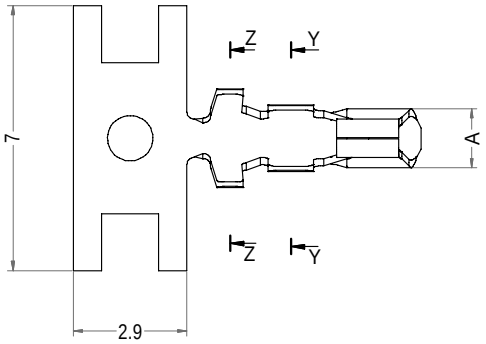


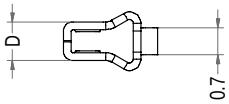


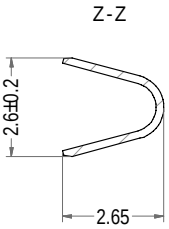


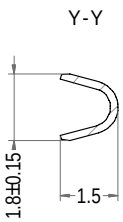


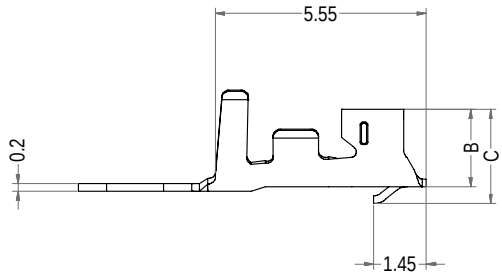


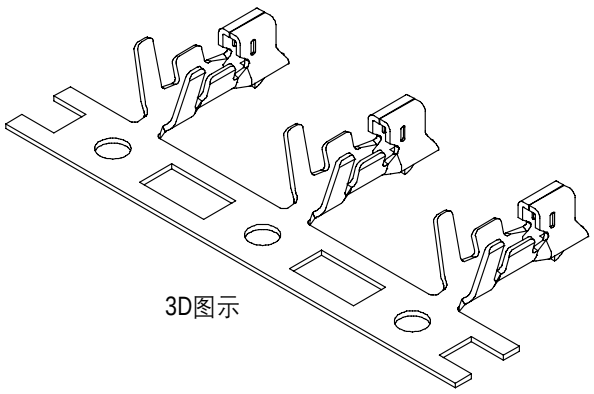

3D图示

| Part No. | Description | A | B | C | D | Wire Range | Finish | Qty/reel |
|---|---|---|---|---|---|---|---|---|
| A2503-TP | EH-T11 | 1.55 | 2.05 | 2.50 | 1.05 | AWG #24 to #22 | Tin | 9,000pcs |
| A2503-T12P | EH-T12 | 1.50 | 2.05 | 2.53 | 1.12 | AWG #24 to #22 | Tin | 9,000pcs |
| A2503-T13P | EH-T13 | 1.60 | 2.08 | 2.53 | 1.25 | AWG #24 to #22 | Tin | 9,000pcs |

| LHE® 浙江联和电子有限公司 | | | |
|---|---|---|---|
| 品名 | EH-T | 比例 | 5 : 1 |
| 料号 | A2503-T | 未注公差(mm) | |
| 图号 | / | >0~3 | ±0.12 |
| 材料 | Phosphor Bronze | >3~18 | ±0.15 |
| 制图 | 王天 2024-05-13 | >18~50 | ±0.3 |
| 审核 | 天琴 2024-05-13 | >50~120 | ±0.5 |
| 批准 | 季育文 2024-05-13 | X° | ±3° |
| 视角 | | X.X° | ±0.5° |