EH型连接器承认书图面

名　　称	材　　料	数量	附　　注
基座 Housing	Nylon 66 UL94V-0	1	White(白色)
针 Wafer	黄铜镀锡 Brass Tin	N	

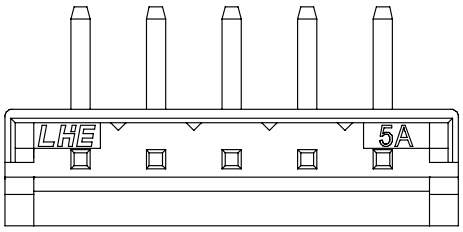

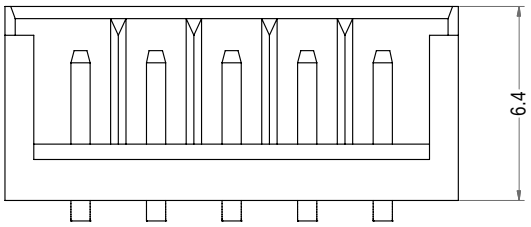

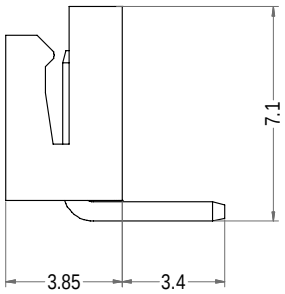

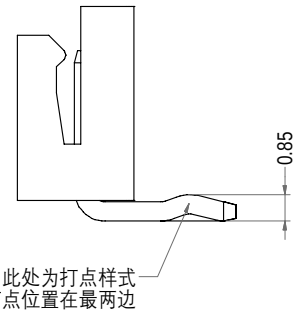

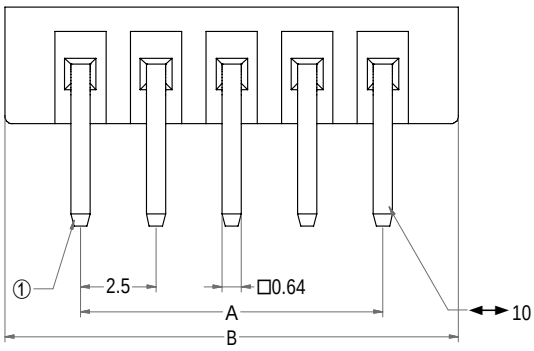

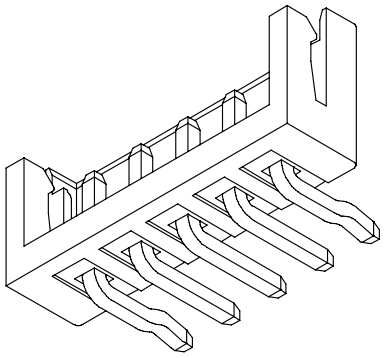

3D图示(打点样式)

Poles	Part No.1	Description 1	Part No.2	Description 2	DIM=A	DIM=B
2	A2503-WRB02-K	EH-2AW打点	A2503-WRB02	EH-2AW	2.50	7.50
3	A2503-WRB03-K	EH-3AW打点	A2503-WRB03	EH-3AW	5.00	10.00
4	A2503-WRB04-K	EH-4AW打点	A2503-WRB04	EH-4AW	7.50	12.50
5	A2503-WRB05-K	EH-5AW打点	A2503-WRB05	EH-5AW	10.00	15.00
6	A2503-WRB06-K	EH-6AW打点	A2503-WRB06	EH-6AW	12.50	17.50
7	A2503-WRB07-K	EH-7AW打点	A2503-WRB07	EH-7AW	15.00	20.00
8	A2503-WRB08-K	EH-8AW打点	A2503-WRB08	EH-8AW	17.50	22.50
9	A2503-WRB09-K	EH-9AW打点	A2503-WRB09	EH-9AW	20.00	25.00
10	A2503-WRB10-K	EH-10AW打点	A2503-WRB10	EH-10AW	22.50	27.50
11	A2503-WRB11-K	EH-11AW打点	A2503-WRB11	EH-11AW	25.00	30.00
12	A2503-WRB12-K	EH-12AW打点	A2503-WRB12	EH-12AW	27.50	32.50
13	A2503-WRB13-K	EH-13AW打点	A2503-WRB13	EH-13AW	30.00	35.00
14	A2503-WRB14-K	EH-14AW打点	A2503-WRB14	EH-14AW	32.50	37.50
15	A2503-WRB15-K	EH-15AW打点	A2503-WRB15	EH-15AW	35.00	40.00
16	A2503-WRB16-K	EH-16AW打点	A2503-WRB16	EH-16AW	37.50	42.50

浙江联和电子有限公司

品名	EH-AW	比例	4 : 1
料号	A2503-WRB	未注公差(mm)	
图号	/	>0~3	±0.12
材料	Nylon 66 UL94V-0	>3~18	±0.15
制图	王天 2024-05-13	>18~50	±0.3
审核	天琴 2024-05-13	>50~120	±0.5
批准	季育文 2024-05-13	X°	±3°
视角		X.X°	±0.5°