XHQ型连接器承认书图面

名　　称	材　　料	数量	附　　注
基座 Housing	Nylon 66 UL94V-0	1	White(白色)
针 Wafer	黄铜镀锡 Brass Tin	N	

REV	修订记录	修订人	修订日期
A/1	增加铜针公差	YF	2023/4/15

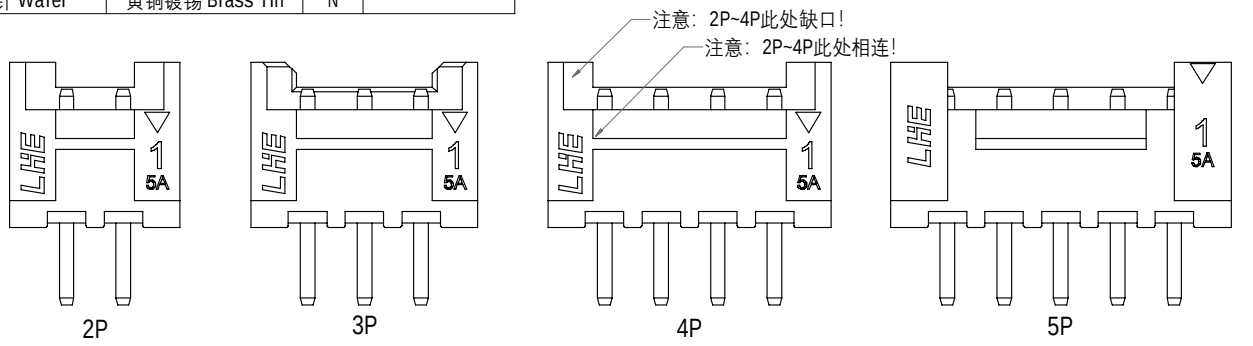

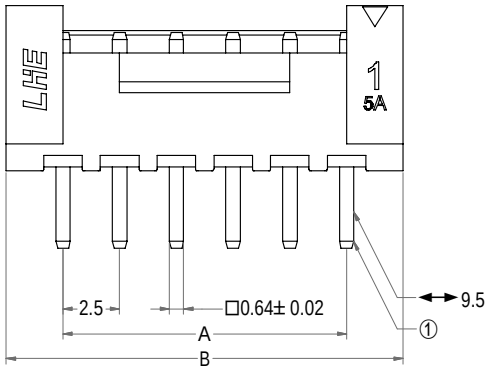

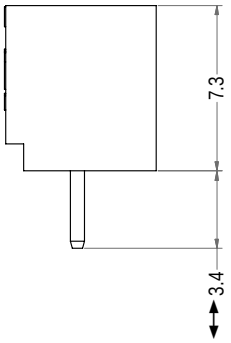

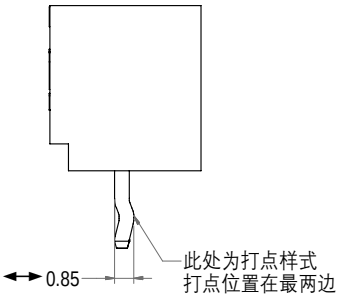

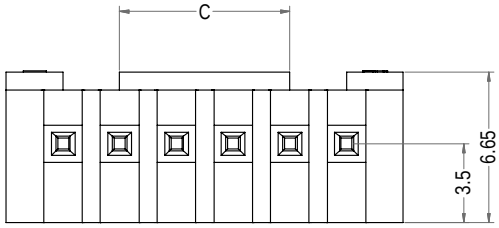

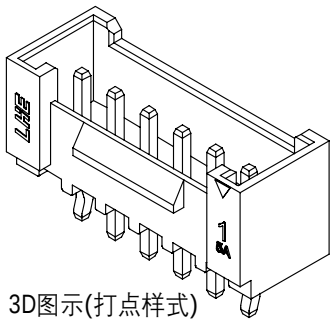

3D图示(打点样式)

Poles	Part No.1	Description 1	Part No.2	Description 2	DIM=A	DIM=B	DIM=C
2	A2508-WV02-K	XHQ-2A打点	A2508-WV02	XHQ-2A	2.50	7.50	3.50
3	A2508-WV03-K	XHQ-3A打点	A2508-WV03	XHQ-3A	5.00	10.00	6.00
4	A2508-WV04-K	XHQ-4A打点	A2508-WV04	XHQ-4A	7.50	12.50	8.50
5	A2508-WV05-K	XHQ-5A打点	A2508-WV05	XHQ-5A	10.00	15.00	7.50
6	A2508-WV06-K	XHQ-6A打点	A2508-WV06	XHQ-6A	12.50	17.50	7.50
7	A2508-WV07-K	XHQ-7A打点	A2508-WV07	XHQ-7A	15.00	20.00	10.00
8	A2508-WV08-K	XHQ-8A打点	A2508-WV08	XHQ-8A	17.50	22.50	10.00
9	A2508-WV09-K	XHQ-9A打点	A2508-WV09	XHQ-9A	20.00	25.00	12.50
10	A2508-WV10-K	XHQ-10A打点	A2508-WV10	XHQ-10A	22.50	27.50	12.50
11	A2508-WV11-K	XHQ-11A打点	A2508-WV11	XHQ-11A	25.00	30.00	15.00
12	A2508-WV12-K	XHQ-12A打点	A2508-WV12	XHQ-12A	27.50	32.50	15.00
13	A2508-WV13-K	XHQ-13A打点	A2508-WV13	XHQ-13A	30.00	35.00	17.50
14	A2508-WV14-K	XHQ-14A打点	A2508-WV14	XHQ-14A	32.50	37.50	17.50
15	A2508-WV15-K	XHQ-15A打点	A2508-WV15	XHQ-15A	35.00	40.00	20.00
16	A2508-WV16-K	XHQ-16A打点	A2508-WV16	XHQ-16A	37.50	42.50	20.00

浙江联和电子有限公司

品名	XHQ-A	比例	3 : 1
料号	A2508-WV	未注公差(mm)	
图号	/	>0~3	±0.12
材料	Nylon 66 UL94V-0	>3~18	±0.15
制图	王天 2024-05-13	>18~50	±0.3
审核	天琴 2024-05-13	>50~120	±0.5
批准	季育文 2024-05-13	X°	±3°
视角		X.X°	±0.5°