A2509型连接器承认书图面

名　　称	材　　料	数量	附　　注
基座 Housing	Nylon 66 UL94V-0	1	Color(本色)
针 Wafer	黄铜镀锡 Brass Tin	7	

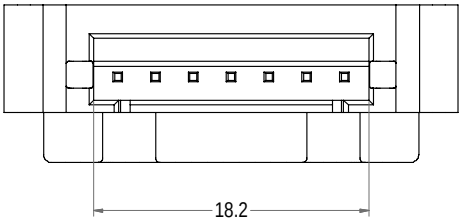

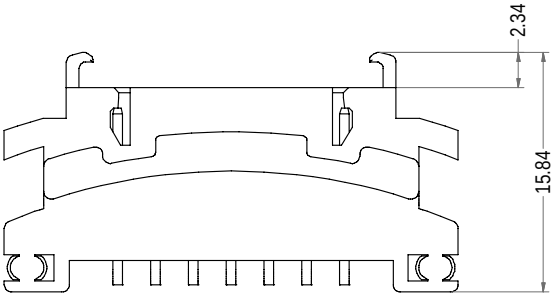

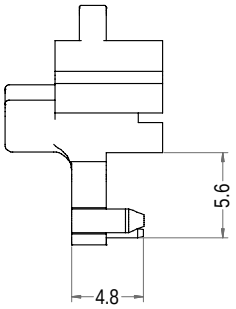

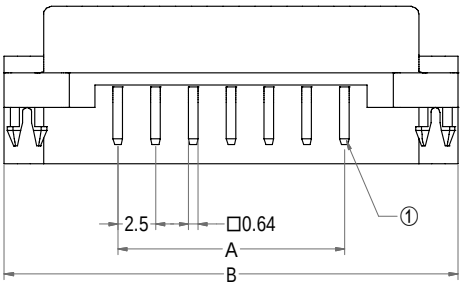

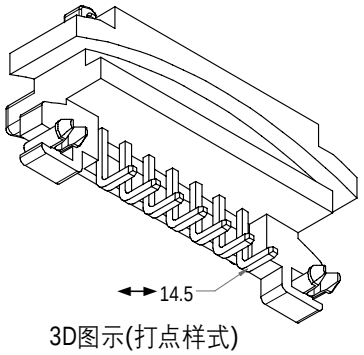

3D图示(打点样式)

Poles	Part No.	Description	DIM=A	DIM=B
7	A2509-WRB07	A2509-7AWGB	15.00	30.00

LHE® 浙江联和电子有限公司			
品名	A2509-7AWGB	比例	2 : 1
料号	A2509-WRB07	未注公差(mm)	
图号	/	>0~3	±0.12
材料	Nylon 66 UL94V-0	>3~18	±0.15
制图	王天 2024-05-13	>18~50	±0.3
审核	天琴 2024-05-13	>50~120	±0.5
批准	季育文 2024-05-13	X°	±3°
视角		X.X°	±0.5°