VH型连接器承认书图面

名　　称	材　　料	数量	附　　注
基座 Housing	PBT UL94V-0	1	Black(黑色)
针 Wafer	黄铜镀锡 Brass Tin	N	

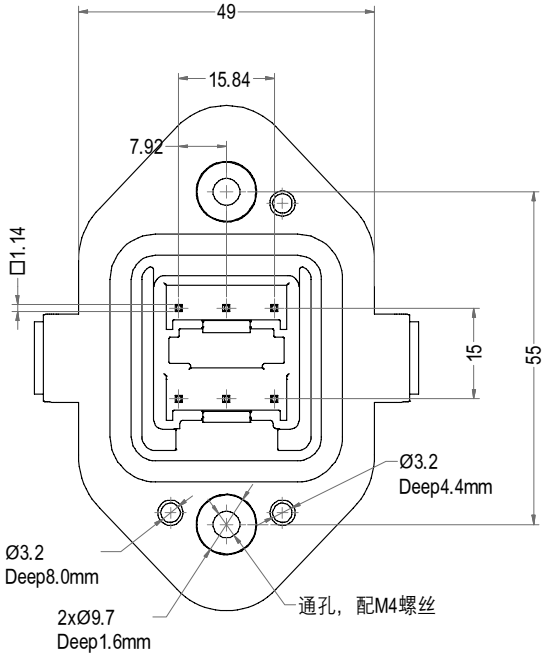

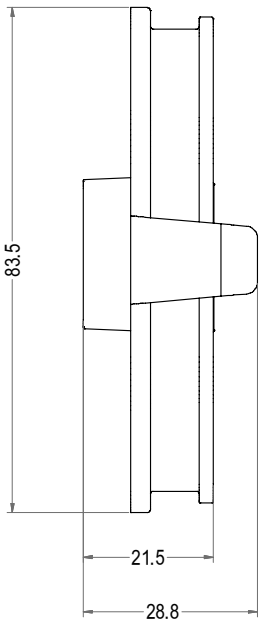

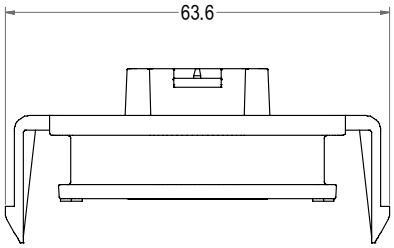

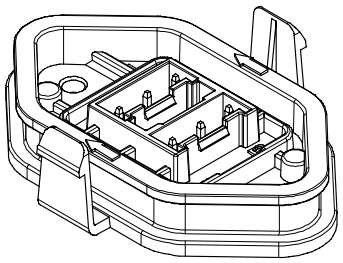

3D图示

Poles	Part No.	Description
6	A3963-BWVE05X2-M2.4.7.9	VH-2X5AE全包(M2.4.7.9)

LHE® 浙江联和电子有限公司			
品名	VH-2XAE全包	比例	4 : 5
料号	A3963-BWVEX2	未注公差(mm)	
图号	/	>0~3	±0.12
材料	PBT UL94V-0	>3~18	±0.15
制图	王天 2025-10-07	>18~50	±0.3
审核	天琴 2025-10-07	>50~120	±0.5
批准	季育文 2025-10-07	X°	±3°
视角		X.X°	±0.5°

Web:www.lhecn.com　www.lhe.en.alibaba.com　Tel:86-0577-62383668 0577-62383212 Fax:86-0577-62382566