VH型连接器承认书图面

名　　称	材　　料	数量	附　　注
基座 Housing	LCP	1	本色
针 Wafer	黄铜镀锡 Brass Tin	N	

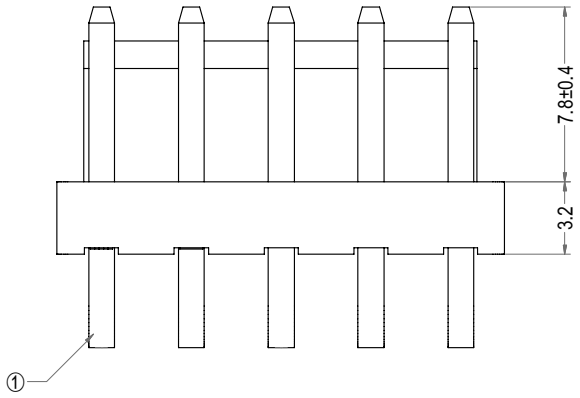

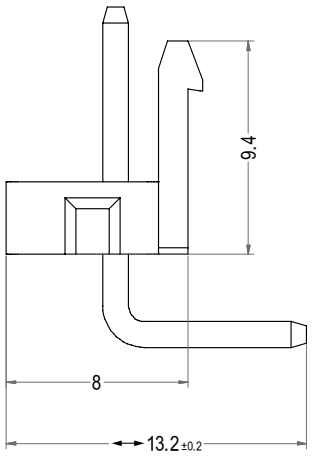

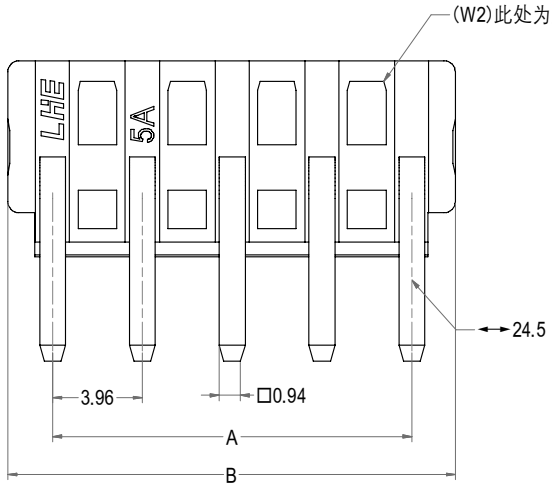

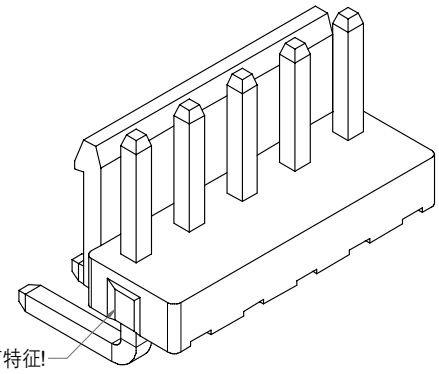

3D图示

注明：灼热丝材料尺寸在原有尺寸上偏大0.2mm

Poles	Part No.	Description	DIM=A	DIM=B
2	A3963-WRG02(W2)	VH-2AWG反弯(W2)	3.96	7.86
3	A3963-WRG03(W2)	VH-3AWG反弯(W2)	7.92	11.82
4	A3963-WRG04(W2)	VH-4AWG反弯(W2)	11.88	15.78
5	A3963-WRG05(W2)	VH-5AWG反弯(W2)	15.84	19.74
6	A3963-WRG06(W2)	VH-6AWG反弯(W2)	19.80	23.70
7	A3963-WRG07(W2)	VH-7AWG反弯(W2)	23.76	27.66
8	A3963-WRG08(W2)	VH-8AWG反弯(W2)	27.72	31.62
9	A3963-WRG09(W2)	VH-9AWG反弯(W2)	31.68	35.58
10	A3963-WRG10(W2)	VH-10AWG反弯(W2)	35.64	39.54
11	A3963-WRG11(W2)	VH-11AWG反弯(W2)	39.60	43.50
12	A3963-WRG12(W2)	VH-12AWG反弯(W2)	43.56	47.46
13	A3963-WRG13(W2)	VH-13AWG反弯(W2)	47.52	51.42
14	A3963-WRG14(W2)	VH-14AWG反弯(W2)	51.48	55.38
15	A3963-WRG15(W2)	VH-15AWG反弯(W2)	55.44	59.34
16	A3963-WRG16(W2)	VH-16AWG反弯(W2)	59.40	63.30

LHE® 浙江联和电子有限公司

品名	VH-AWG反弯(W2)	比例	3 : 1
料号	A3963-WRG(W2)	未注公差(mm)	
图号	/	>0~3	±0.12
材料	LCP	>3~18	±0.15
制图	王天 2024-05-13	>18~50	±0.3
审核	天琴 2024-05-13	>50~120	±0.5
批准	季育文 2024-05-13	X°	±3°
视角		X.X°	±0.5°