RAST5型连接器承认书图面

名　　称	材　　料	数量	附　　注
基座 Housing	Nylon 66 UL94V-0	1	米色，灼热丝750℃
针 Wafer	黄铜 Brass	N	

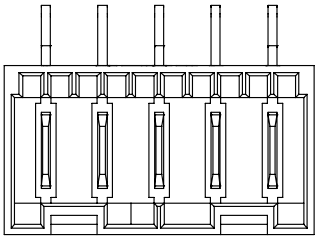

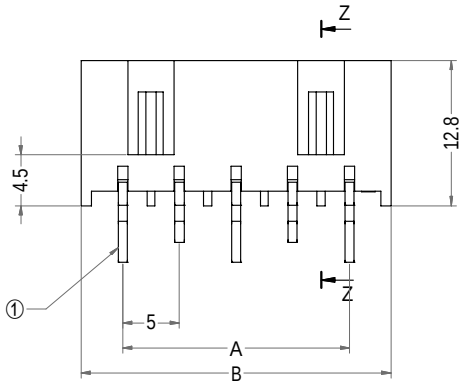

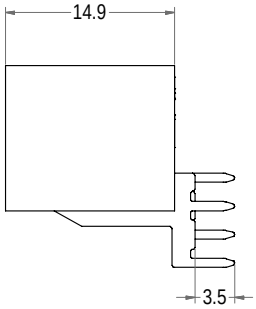

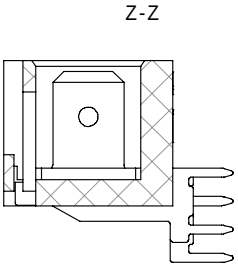

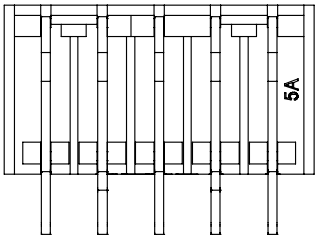

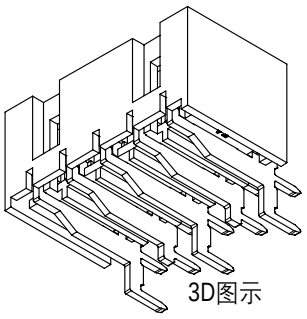

3D图示

说明:
1.插针方向参考PCB板示意图!
2.WR的卡槽示意图可以参照DWV的卡槽示意图!

Poles	Part No.	Description	DIM=A	DIM=B
2	A5001-WR02-H	A5001-2AW-H	5.00	12.30
3	A5001-WR03-H	A5001-3AW-H	10.00	17.30
4	A5001-WR04-H	A5001-4AW-H	15.00	22.30
5	A5001-WR05-H	A5001-5AW-H	20.00	27.30
6	A5001-WR06-H	A5001-6AW-H	25.00	32.30
7	A5001-WR07-H	A5001-7AW-H	30.00	37.30
8	A5001-WR08-H	A5001-8AW-H	35.00	42.30

浙江联和电子有限公司

品名	A5001-AW-H	比例	3 : 2
料号	A5001-WR-H	未注公差(mm)	
图号	/	>0~3	±0.12
材料	Nylon 66 UL94V-0	>3~18	±0.15
制图	王天 2024-04-17	>18~50	±0.3
审核	天琴 2024-04-17	>50~120	±0.5
批准	季育文 2024-04-17	X°	±3°
视角		X.X°	±0.5°