RAST5型连接器承认书图面

名　　称	材　　料	数量	图　　号	附　　注
基座 Housing	Nylon 66 UL94V-0	1	LHE\GC-4	米色，灼热丝750℃
针 Wafer	黄铜 Brass	N		

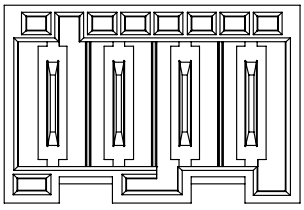

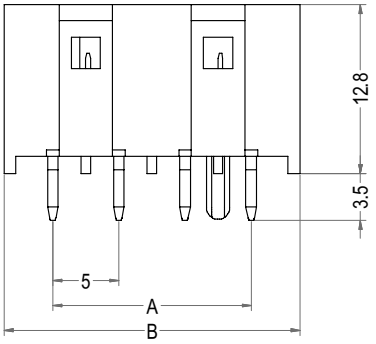

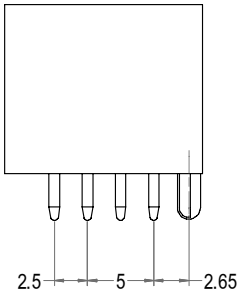

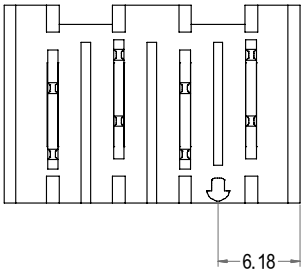

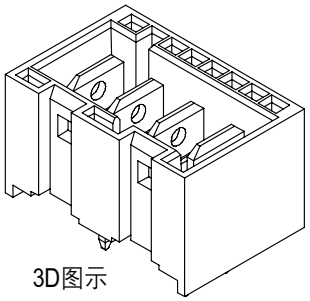

3D图示

Poles	Part No.	Description	DIM=A	DIM=B
2	A5004-DWVC02	A5004-2ADC	5.00	12.30
4	A5004-DWVE04	A5004-4ADE	15.00	22.30

LHE® 浙江联和电子有限公司

品名	A5004-AD	比例	7 : 4
料号	A5004-DWV	未注公差(mm)	
图号	/	>0~3	±0.12
材料	Nylon 66 UL94V-0	>3~18	±0.15
制图	王天 2024-04-11	>18~50	±0.3
审核	天琴 2024-04-11	>50~120	±0.5
批准	季育文 2024-04-11	X°	±3°
视角		X.X°	±0.5°

Web:www.lhecn.com　www.lhe.en.alibaba.com　Tel:86-0577-62383668 0577-62383212 Fax:86-0577-62382566