A5006型连接器承认书

名　　称	材　　料	数量	图　　号	附　　注
基座 Housing	Nylon 66 UL94V-0	1	LHE\GC-6	米色，灼热丝750℃
针 Wafer	黄铜 Brass	6		

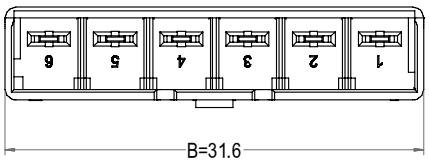

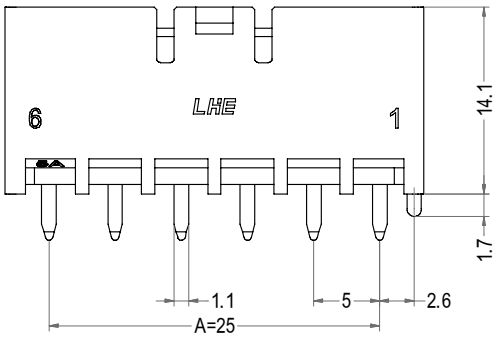

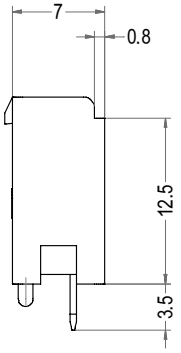

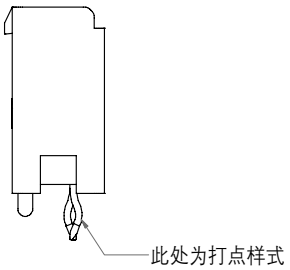

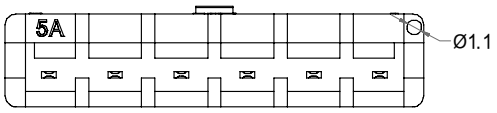

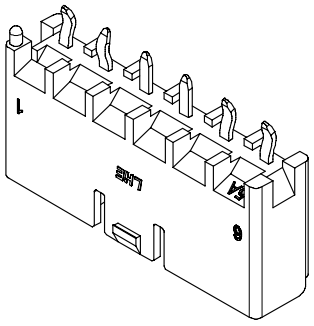

3D图示(打点样式)

Poles	Part No.	Description
6	A5006-DWVA06	A5006-6ADA
6	A5006-DWVB06	A5006-6ADB
6	A5006-DWVC06	A5006-6ADC
6	A5006-DWVD06	A5006-6ADD
6	A5006-DWVA06-K	A5006-6ADA打点
6	A5006-DWVB06-K	A5006-6ADB打点
6	A5006-DWVC06-K	A5006-6C打点
6	A5006-DWVD06-K	A5006-6ADD打点

LHE® 浙江联和电子有限公司			
品名	A5006-6AD*	比例	7 : 4
料号	A5006-DWV*06	未注公差(mm)	
图号	/	>0~3	±0.12
材料	Nylon 66 UL94V-0	>3~18	±0.15
制图	花 澄 2026-06-13	>18~50	±0.3
审核	天琴 2026-06-13	>50~120	±0.5
批准	季育文 2026-06-13	X°	±3°
视角		X.X°	±0.5°

Web:www.lhecn.com　www.lhe.en.alibaba.com　Tel:86-0577-62383668 0577-62383212 Fax:86-0577-62382566