B11001型连接器承认书图面

名　　称	材　　料	图　　号	附　　注
端子 Terminal	brass	LHE\GC-6	

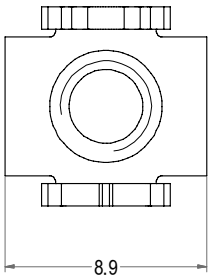

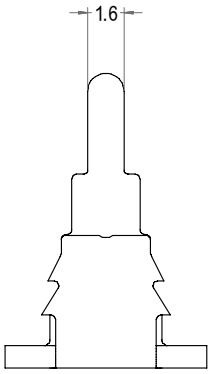

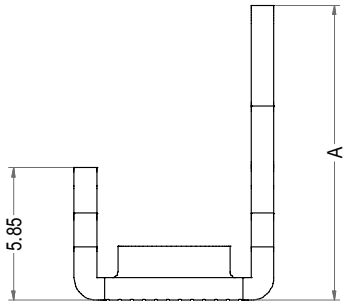

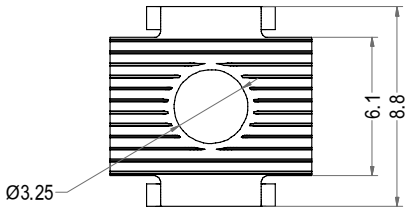

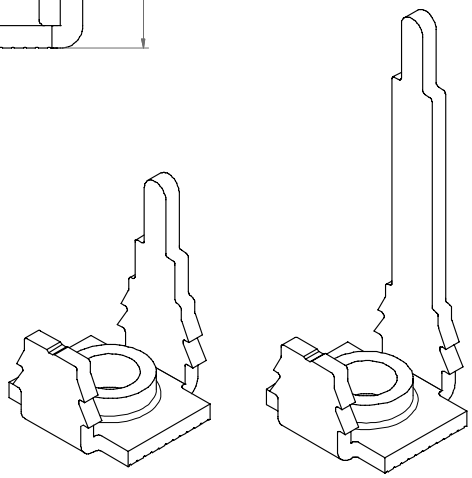

3D图示

Prat No.	Descripiption	A	Finish
B11001-TB	B11001-T11	13	Tin
B11001-T12B	B11001-T12	24	Tin

LHE® 浙江联和电子有限公司			
品名	B11001-T	比例	3：1
料号	B11001-TB	未注公差(mm)	
图号	/	>0~3	±0.12
材料	Brass	>3~18	±0.15
制图	石 娴 2024-11-04	>18~50	±0.3
审核	天琴 2024-11-04	>50~120	±0.5
批准	季育文 2024-11-04	X.°	±3°
视角		X.X°	±0.5°

Web:www.lhecn.com　www.lhe.en.alibaba.com　Tel:86-0577-62383668 0577-62383212 Fax:86-0577-62382566