B14001型连接器承认书图面

序号	名　　称	材　　料	数量	附　　注
1	基座 Housing	PA6-G30 UL94V0	1	Black(黑色)
2	四角螺帽	碳素钢 carbon steel	3	
3	引脚	黄铜镀锡 Brass Tin	3	

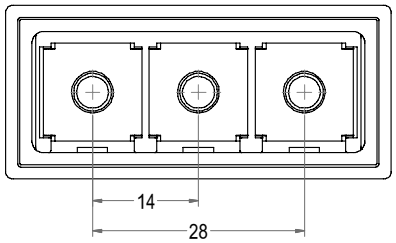

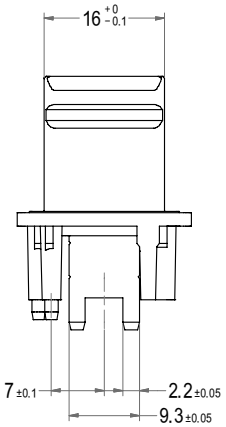

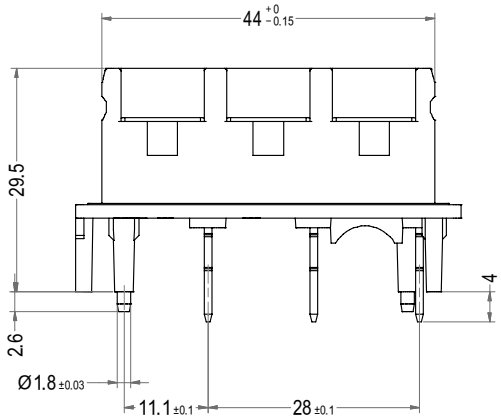

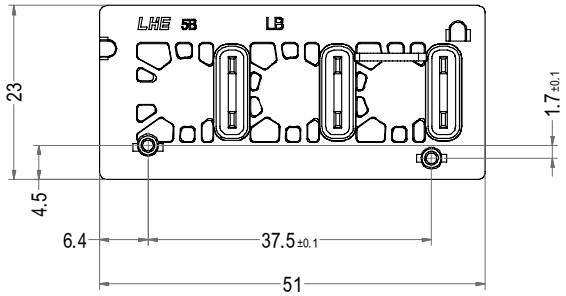

LHE® 浙江联和电子有限公司					
品名	B14001-3AD	比例	1:1		
料号	B14001-DWV03	未注公差(mm)			
图号	/	>0~3	±0.1	>24~30	±0.25
材料	/	>3~6	±0.12	>30~40	±0.28
制图	石 斛 2025-10-20	>6~10	±0.14	>40~50	±0.32
审核	天琴 2025-10-20	>10~14	±0.16	>50~65	±0.37
批准	季育文 2025-10-20	>14~18	±0.19		
视角		>18~24	±0.22		