B2003型连接器承认书图面

名　　称	材　　料	图　　号	附　　注
端子 Terminal	Phosphor Bronze	LHE\GC-5	

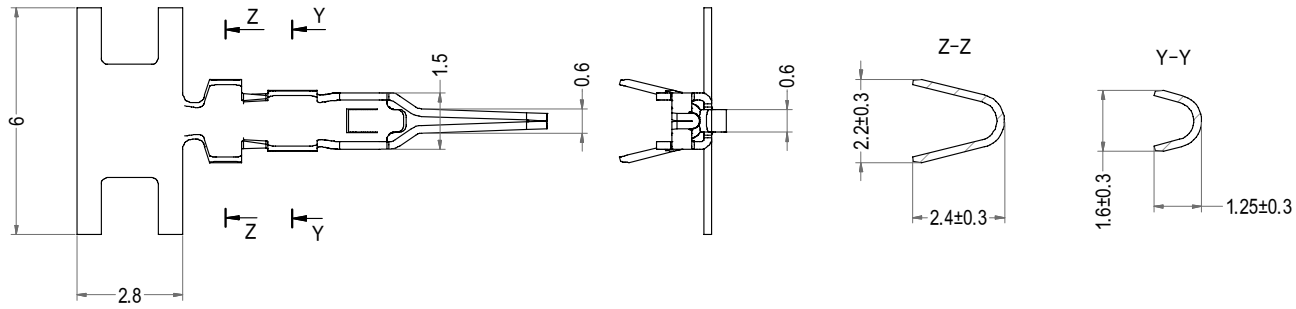

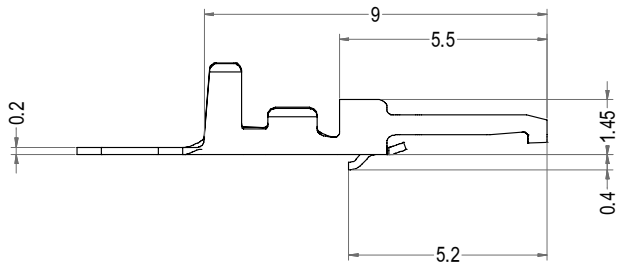

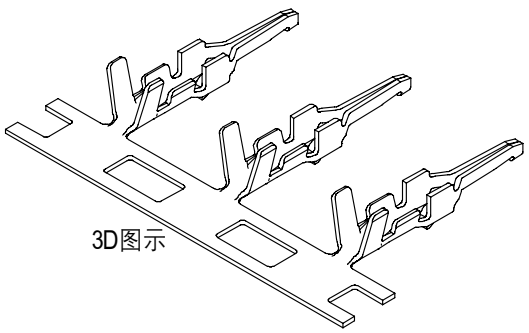

Part No.	Description	Finish	Qty/reel
B2003-T	B2003-T	Tin	10,000pcs

LHE® 浙江联和电子有限公司			
品名	B2003-T	比例	5 : 1
料号	B2003-T	未注公差(mm)	
图号	/	>0~3	±0.12
材料	Phosphor Bronze	>3~18	±0.15
制图	王天 2024-05-30	>18~50	±0.3
审核	天琴 2024-05-30	>50~120	±0.5
批准	季育文 2024-05-30	X°	±3°
视角		X.X°	±0.5°