B76201型连接器承认书图面

序号	名　　称	材　　料	数量	图　　号	附　　注
1	基座 Housing	PBT	1	LHE\GC-6	Black(黑色)
2	上盖	PBT	1		Black(黑色)
3	接线端子	C2680R-1/2h	5		电镀SN
4	接线螺丝	M3X0.5PX6L	5		6.2电镀ZnNi

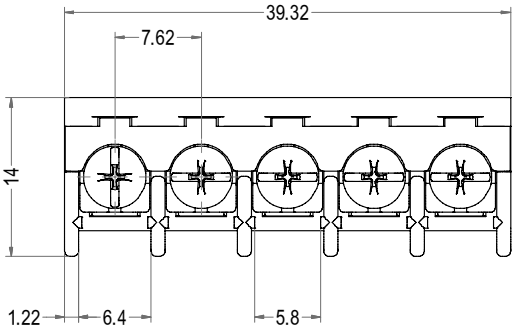

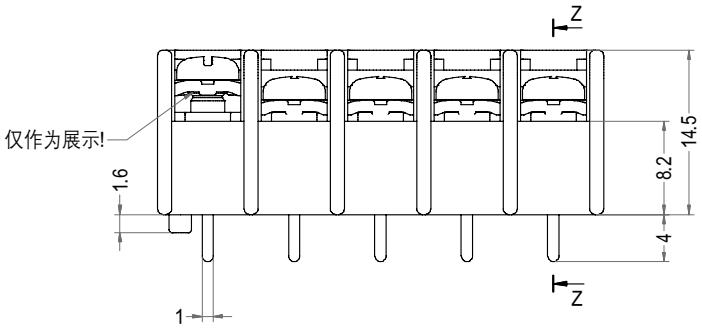

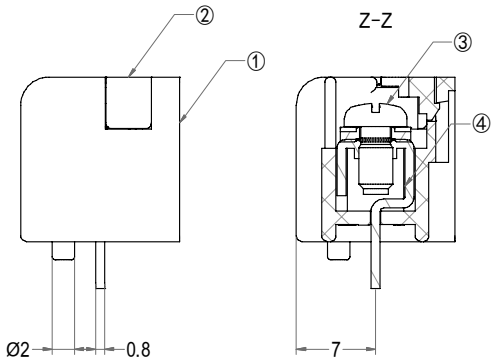

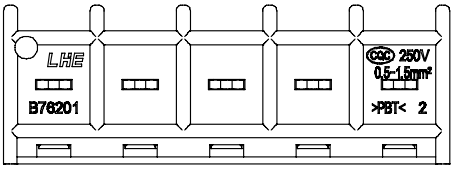

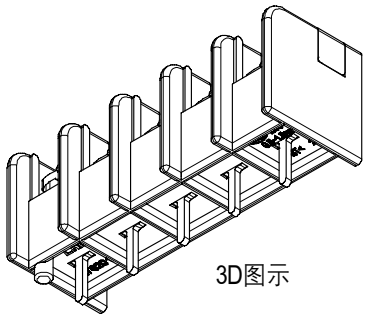
3D图示

Poles	Part No.	Description
5	B76201-WV05	B76201-5A

LHE® 浙江联和电子有限公司			
品名	B76201-5A	比例	3 : 2
料号	B76201-WV05	未注公差(mm)	
图号	/	2 < XX≤50	±0.4
材料	PBT	50 < XX≤100	±0.8
制图	王天 2024-04-26	100 < XX	±1.2
审核	天琴 2024-04-26		
批准	季育文 2024-04-26	X°	±3°
视角		X.X°	±0.5°