C3504型连接器承认书图面

序号	名　　称	材　　料	数量	附　　注
1	基座 Housing	PBT	1	绿色
2	TPA	PBT	1	白色

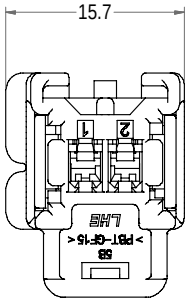

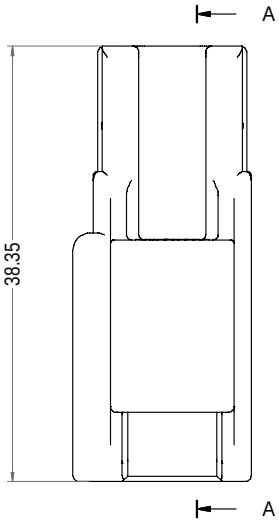

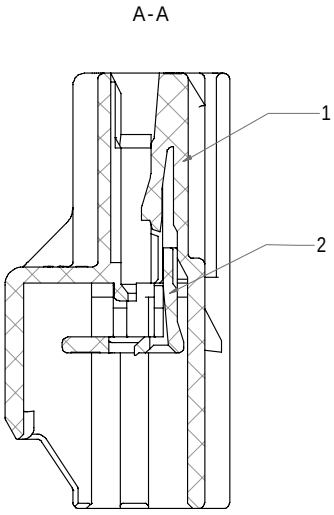

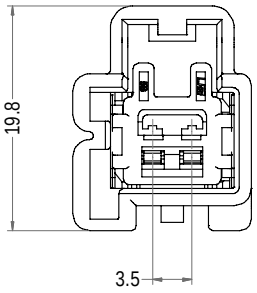

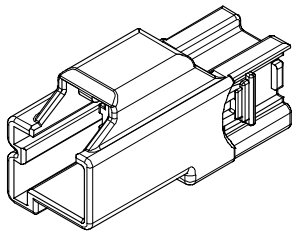

3D图示

LHE® 浙江联和电子有限公司			
品名	C3504-2AB	比例	3 : 2
料号	C3504-HB02X2	未注公差(mm)	
图号	/	>0~3	±0.12
材料	PBT	>3~18	±0.15
制图	石 2026-07-22	>18~50	±0.3
审核	天琴 2026-07-22	>50~120	±0.5
批准	季育文 2026-07-22	X°	±3°
视角		X.X°	±0.5°