C3561&C3562型连接器承认书图面

名　　称	材　　料	附　　注
基座 Housing	高灼热丝(V0)	

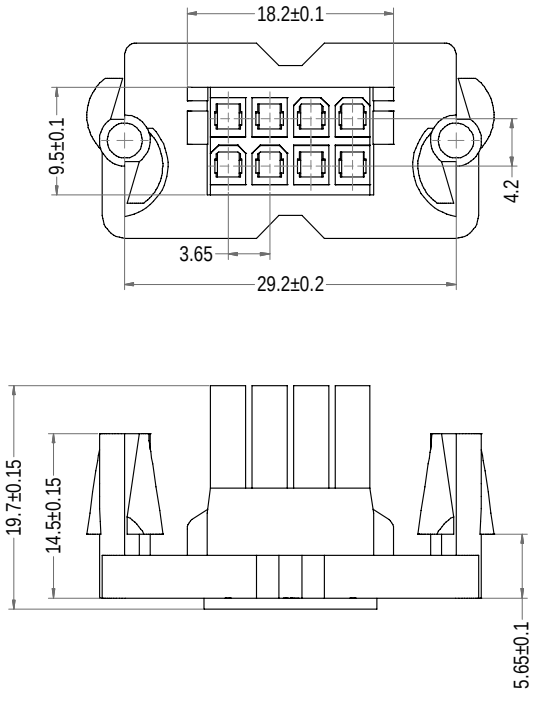

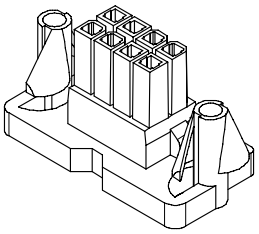

3D图示

LHE® 浙江联和电子有限公司			
品名	C3651-2X4YDB	比例	3 : 2
料号	C3651-HDB04X2	未注公差(mm)	
图号	/	>0~3	±0.12
材料	高灼热丝(V0)	>3~18	±0.15
制图	樊然 2026-08-13	>18~50	±0.3
审核	天琴 2026-08-13	>50~120	±0.5
批准	季育文 2026-08-13	X°	±3°
视角		X.X°	±0.5°