5600型连接器承认书图面

名　　称	材　　料	附　　注
基座 Housingg	Nylon 66UL94V-0/V-2	White(白色)/Transparent(透明白色)

C3682-HC02X2

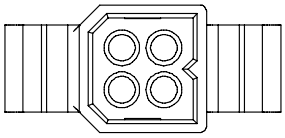

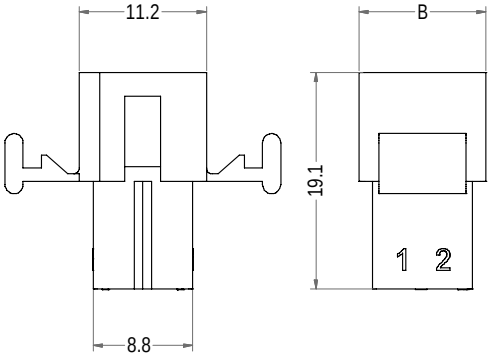

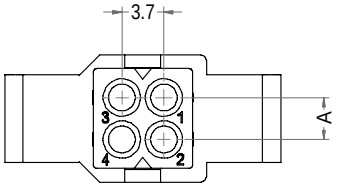

C3682-HC03X2

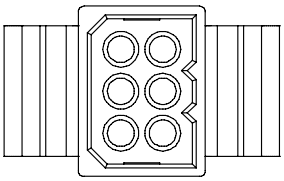

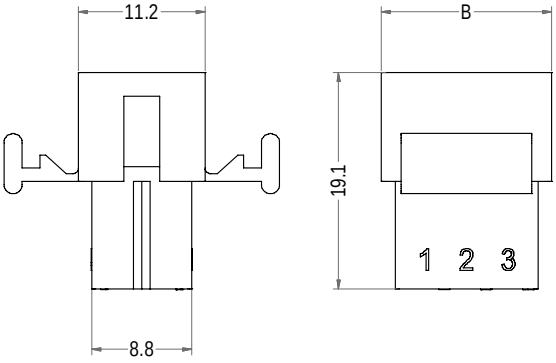

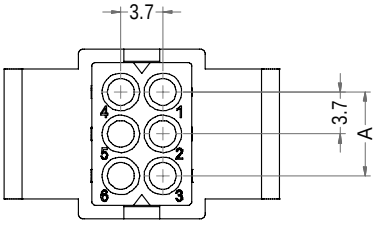

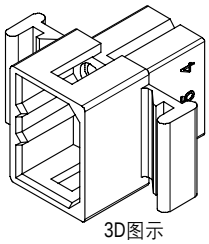

3D图示

Poles	Part No.	Description	DIM=A	DIM=B
4	C3682-HC02X2	5600-4RLN	3.70	11.20
6	C3682-HC03X2	5600-6RL	7.40	15.00

LHE® 浙江联和电子有限公司			
品名	5600-RL(96)	比例	3 : 2
料号	C3682-HCX2	未注公差(mm)	
图号	/	>0~3	±0.12
材料	Nylon 66 UL94V-0/V-2	>3~18	±0.15
制图	王天2024-05-07	>18~50	±0.3
审核	天琴2024-05-07	>50~120	±0.5
批准	季育文2024-05-07	X°	±3°
视角		X.X°	±0.5°