5600型连接器承认书图面

名　　称	材　　料	附　　注
基座 Housingg	Nylon 66UL94V-0/V-2	White(白色)/Transparent(透明白色)

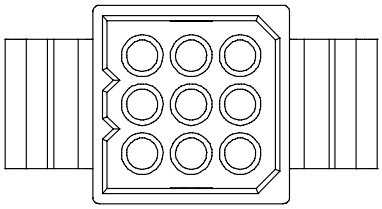

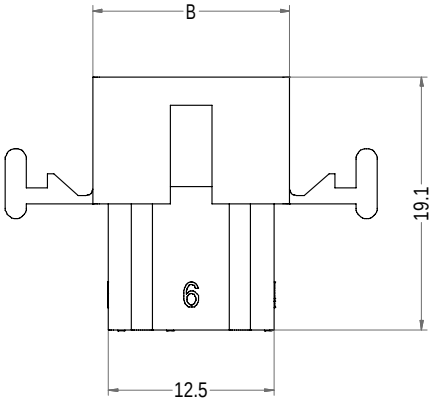

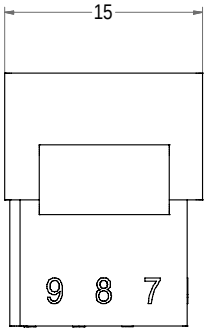

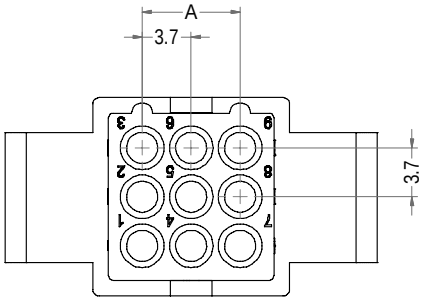

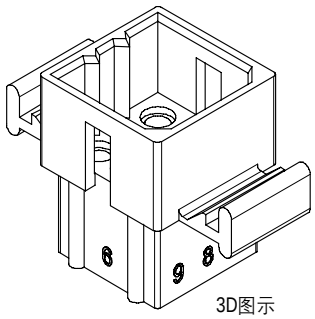

3D图示

Poles	Part No.	Description	DIM=A	DIM=B
9	C3682-HC03X3	5600-9RL	7.40	14.90

LHE® 浙江联和电子有限公司			
品名	5600-RL(96)	比例	7 : 4
料号	C3682-HCX3	未注公差(mm)	
图号	/	>0~3	±0.12
材料	Nylon 66 UL94V-0/V-2	>3~18	±0.15
制图	王天 2024-05-07	>18~50	±0.3
审核	天琴 2024-05-07	>50~120	±0.5
批准	季育文 2024-05-07	X°	±3°
视角		X.X°	±0.5°