1.2系列承认图面

REV	SYM	REVISION RECORD	DR.	APPR.	DATE
A/0		原 始 版 本			A/0
A/1					

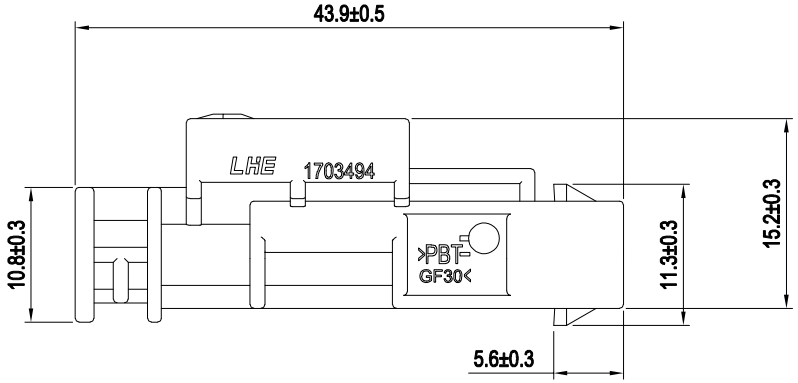

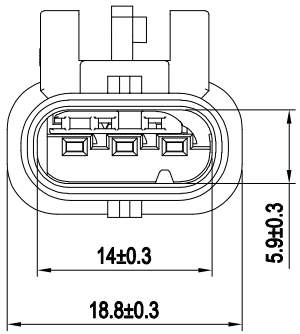

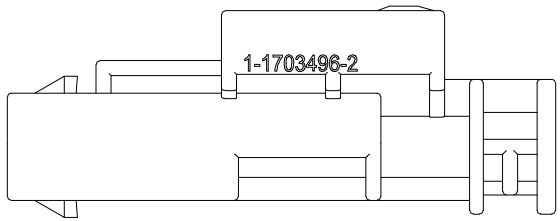

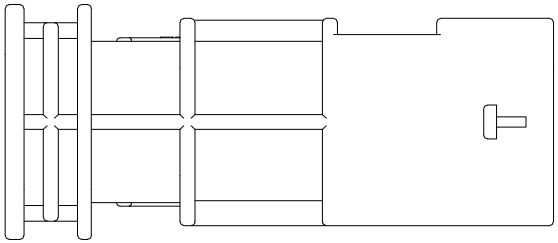

POS	Part No		REF Original Part No
3	C4006-H03	C4006-3Y	1-1703494-2

序号	名称	LHE PN 零件号	材料	颜色	防水	附注
1		112000312583	PBT	黑色	是	

旧底图总号
底图总号
签 字
日 期

未 注 公 差

X.° ±0.3°

0 <XX ≤5	5 <XX ≤20	20 <XX ≤50	50 <XX ≤100	100<XX
±0.2	±0.30	±0.40	±0.8	±0.1

制 作	审 核	批 准

LHE® 浙江联和电子有限公司
ZHEJIANG LIANHE ELECTRONICS CO.,LTD

单位	比例	Design Units	SIZE	页码
MM Only	——	METRIC	A4	

材 料	图 号		Part No.	
见图解	品 名	C4006-3Y		