C4007型连接器承认书图面

名　　称	材　　料	附　　注
基座 Housing	Nylon 66 UL94 V-0	Black(黑色)

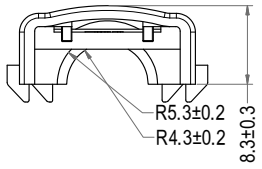

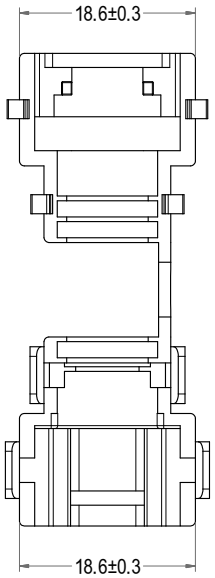

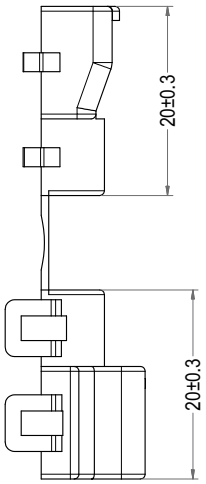

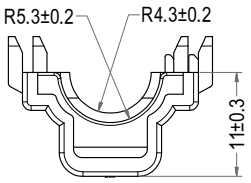

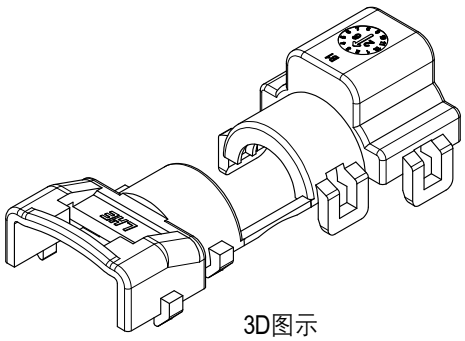

3D图示

LHE® 浙江联和电子有限公司			
品名	C4007-FC	比例	5 : 4
料号	C4007-FC	未注公差(mm)	
图号	/	>0~3	±0.12
材料	Nylon 66 UL94 V-0	>3~18	±0.15
制图	云 济 2026-05-05	>18~50	±0.3
审核	天琴 2026-05-05	>50~120	±0.5
批准	季育文 2026-05-05	X°	±3°
视角		X.X°	±0.5°