RAST5连接器承认书图面

名　　称	材　　料	附　　注
端子 Terminal	brass	

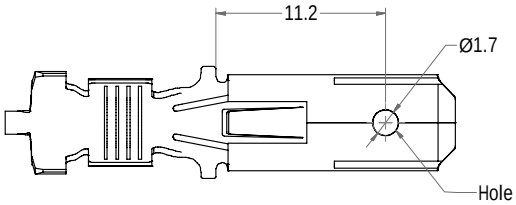

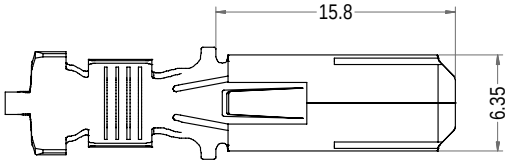

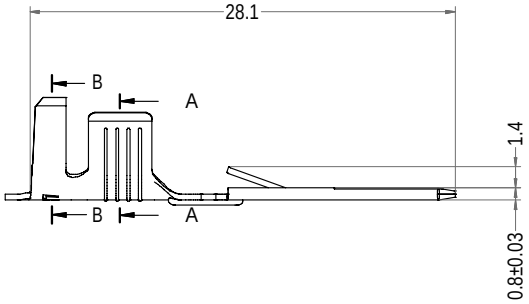

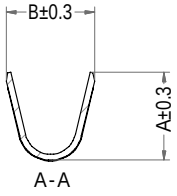

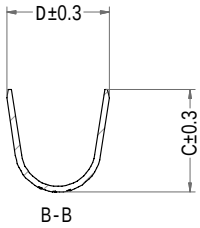

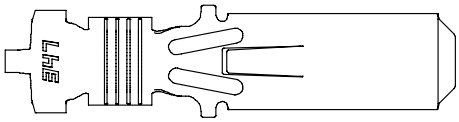

Prat No.	Descripiption	DIM=A	DIM=B	DIM=C	DIM=D	Hole
C5003-TB	C5003-T11	5.80	5.80	6.80	6.80	YES
C5003-T12B	C5003-T12	5.80	5.80	6.80	6.80	NO
C5003-T15B	C5003-T15	2.85	3.10	4.75	4.10	YES
C5003-T16B	C5003-T16	2.85	3.10	4.75	4.10	NO

Prat No.	Descripiption	Finish	Wire Range	Section Area mm²	Qty/reel
C5003-TB	C5003-T11	/	AWG #12 to #10	4.0 to 6.0	2,500pcs
C5003-T12B	C5003-T12	/	AWG #12 to #10	4.0 to 6.0	2,500pcs
C5003-T15B	C5003-T15	/	AWG #22 to #18	0.33 to 0.83	8,000pcs
C5003-T16B	C5003-T16	/	AWG #22 to #18	0.33 to 0.83	8,000pcs

LHE® 浙江联和电子有限公司			
品名	C5003-TB	比例	2 : 1
料号	C5003-T	未注公差(mm)	
图号	/	>0~3	±0.12
材料	Brass	>3~18	±0.15
制图	石 尉 2026-07-22	>18~50	±0.3
审核	天琴 2026-07-22	>50~120	±0.5
批准	季育文 2026-07-22	X°	±3°
视角		X.X°	±0.5°