D158C端子承认图面

REV	SYM	REVISION RECORD	DR.	APPR.	DATE
A/0		原 始 版 本			20171227
A/1		修订尺寸，增加电镀			20191228
A/2		修订尺寸			20211102

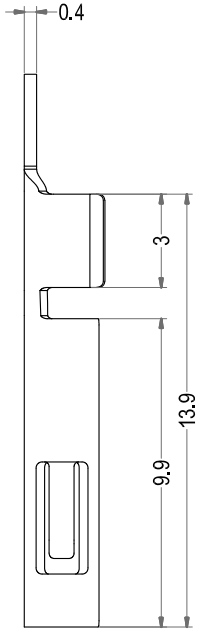

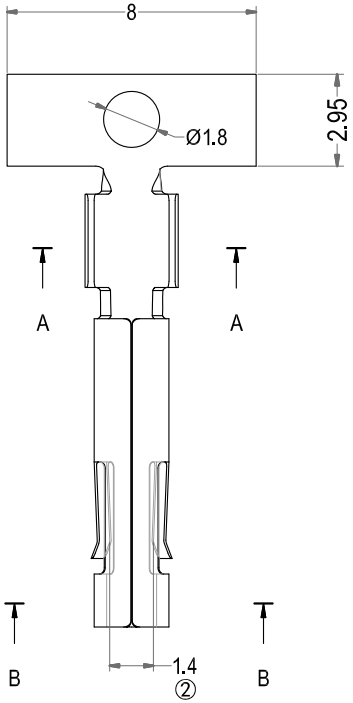

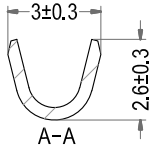

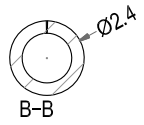

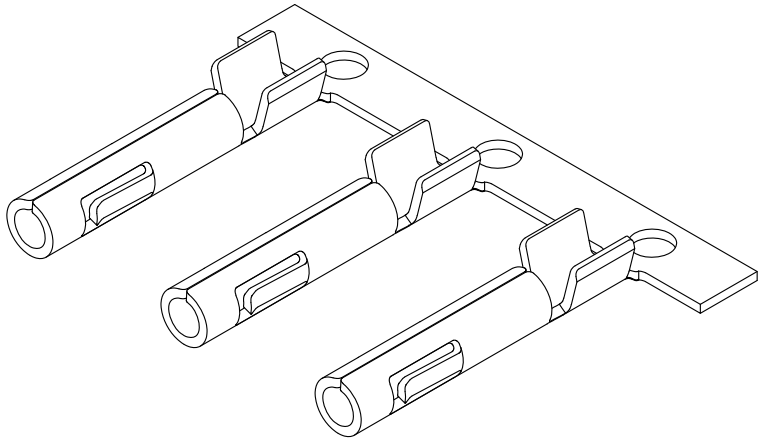

Part No.		MATERIAL	FINISH	Section Area	Qty/reel
D158C-T-40-B10	—	BRASS	TIN	0.2 to 0.75mm²	7000pcs

未 注 公 差

X.° ±3° X.X° ±0.5°

LHE® 浙江联和电子有限公司
ZHEJIANG LIANHE ELECTRONICS CO.,LTD

>0-3	>3-18	>18-50	>50-120	单位	比例	Design Units	SIZE	页码
±0.12	±0.15	±0.3	±0.5	MM Only	——	METRIC	A4	

制 作	审 核	批 准	材 料	图 号		Part No.	
			见图解	品 名	D158C-T		

旧底图总号

底图总号

签 字

日 期