SIN端子承认图面

REV	SYM	REVISION RECORD	DR.	APPR.	DATE
A/0		原 始 版 本			
A/1		料号修改，原11、12、13，现改为21、41、61	SH		20231014

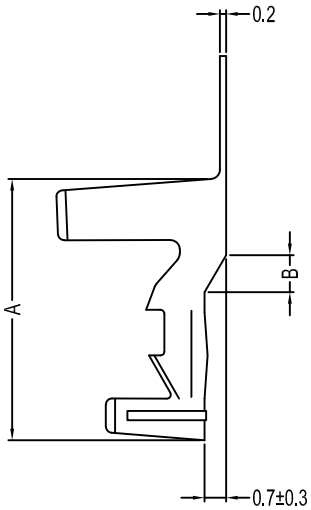

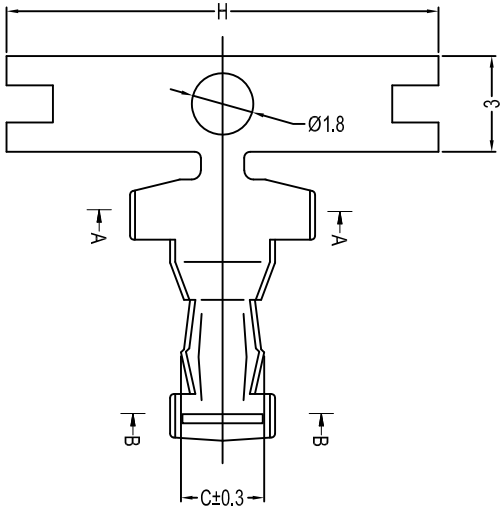

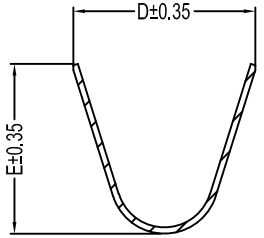

A-A

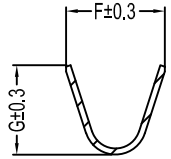

B-B

Part No.		A	B	C	D	E	F	G	H	Material	Finish	Qty/reel
D701G-T21	SIN-21T-1.8S	7.7	1.1	2.1	4.35	4.4	2.4	2.3	11	Brass	TIN	4000pcs
D701G-T41	SIN-41T-2.4S	8.5	1.2	2.7	5.9	5.5	3.2	2.9	14	Brass	TIN	2500pcs
D701G-T61	SIN-61T-2.6S	8.5	0.7	2.7	5.9	5.5	3.4	3.2	14	Brass	TIN	4000pcs

规格 Specifications

1、额定电流 Current rating: 取决于适用的电线
Depends on applicable wires
2、温度范围 Temperature range: -25℃ to +85℃
3、接触电阻 Contact resistance: ≤10mΩ(Initial)
4、适用线规 Applicable wire: AWG #22 to #18
5、适用基板厚度 Applicable PC board thickness:1.2 to 2.2mm
6、适用基板孔径 Applicable PC board hole dim.:φ1.8mm
7、符合RoHS Compliant RoHS

未注公差				单位	比例	Design Units	SIZE	页码
X.° ±3°	X.X° ±0.5°							
>0~3	>3~18	>18~50	>50~120	MM Only	——	METRIC	A4	
±0.12	±0.15	±0.3	±0.5					
制 作	审 核	批 准		材 料	图 号			Part No.
				见图解	品 名	D701G-T		

LHE® 浙江联和电子有限公司 ZHEJIANG LIANHE ELECTRONICS CO.,LTD

旧底图总号

底图总号

签 字

日 期