D9601型连接器承认书图面

名　　称	材　　料	附　　注
基座 Housing	Nylon 66	

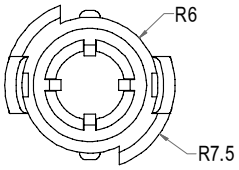

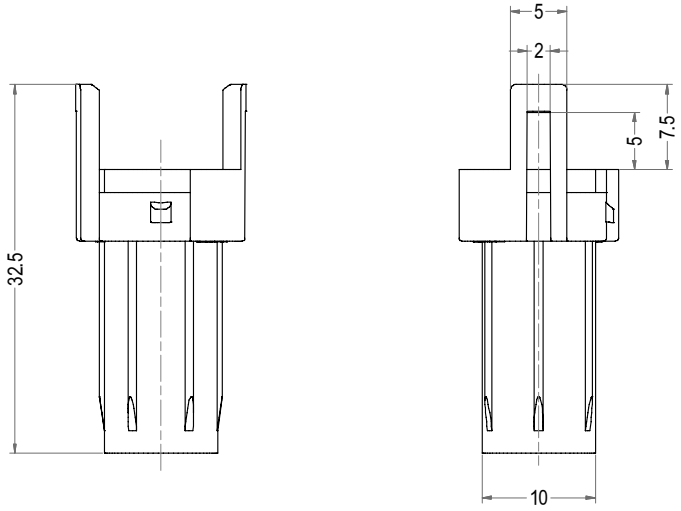

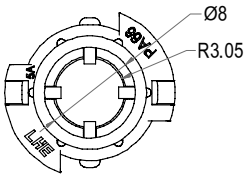

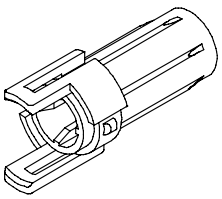

3D图示

LHE® 浙江联和电子有限公司			
品名	D9601-1Y	比例	3 : 2
料号	D9601-H01	未注公差(mm)	
图号	/	>0~3	±0.12
材料		>3~18	±0.15
制图	石 娴 2024-09-13	>18~50	±0.3
审核	天琴 2024-09-13	>50~120	±0.5
批准	季育文 2024-09-13	X°	±3°
视角		X.X°	±0.5°