EL型连接器承认书图面

名　　称	材　　料	附　　注
基座 Housing	Nylon 66 UL94V-0/V-2	White(白色)

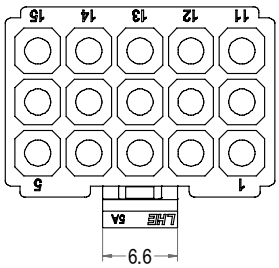

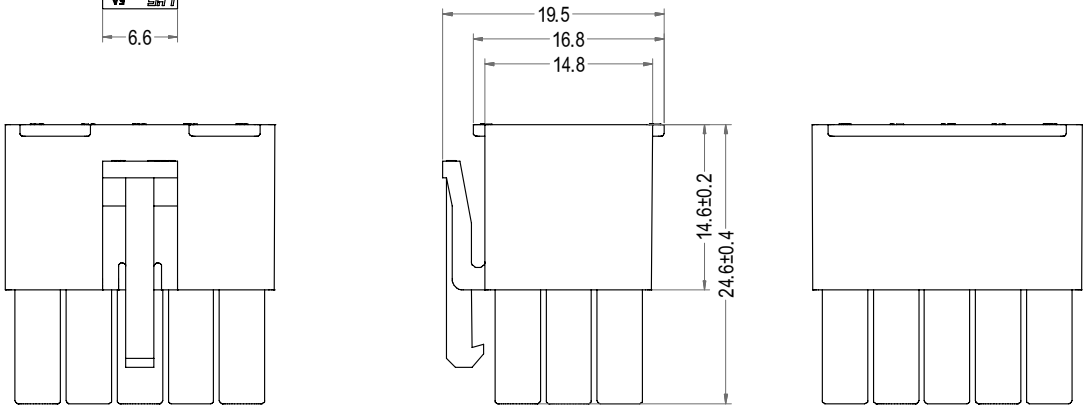

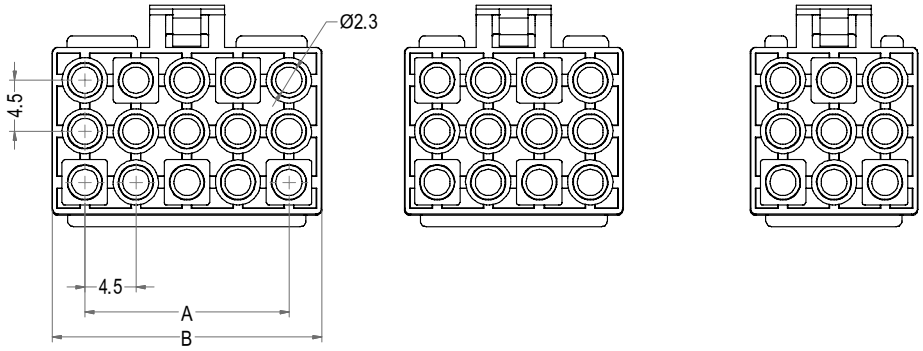

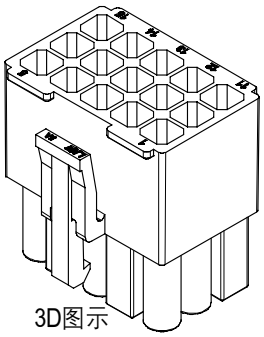

3D图示

Poles	Part No.	Description	DIM=A	DIM=B
9	C4501-H03X3	EL-3X3Y	9.00	14.80
12	C4501-H04X3	EL-3X4Y	13.50	19.30
15	C4501-H05X3	EL-3X5Y	18.00	23.80

LHE® 浙江联和电子有限公司			
品名	EL-3XY	比例	3 : 2
料号	C4501-HX3	未注公差(mm)	
图号	/	>0~3	±0.12
材料	Nylon 66 UL94V-0/V-2	>3~18	±0.15
制图	王天 2024-05-15	>18~50	±0.3
审核	天琴 2024-05-15	>50~120	±0.5
批准	李育文 2024-05-15	X°	±3°
视角		X.X°	±0.5°

Web:www.lhecn.com　www.lhe.en.alibaba.com　Tel:86-0577-62383668 0577-62383212 Fax:86-0577-62382566