FPC2.54型连接器承认图面

REV	DESCRIPTION	DATE
A/0	原始版本	E
A/1	修订版本	

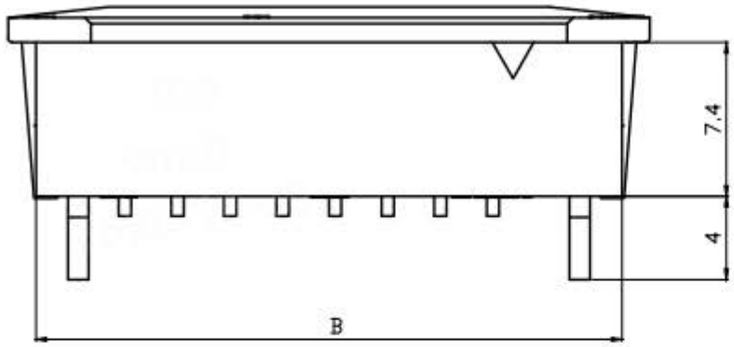

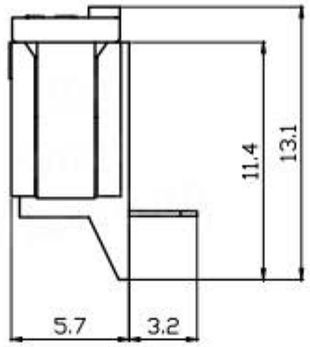

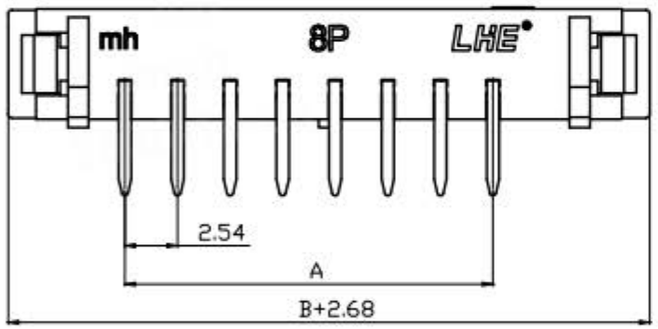

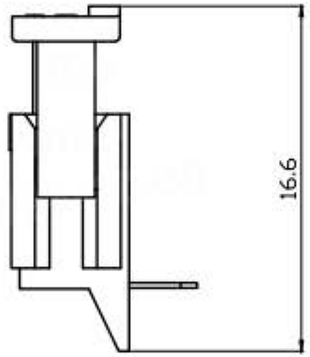

装配引脚前
Before assembly

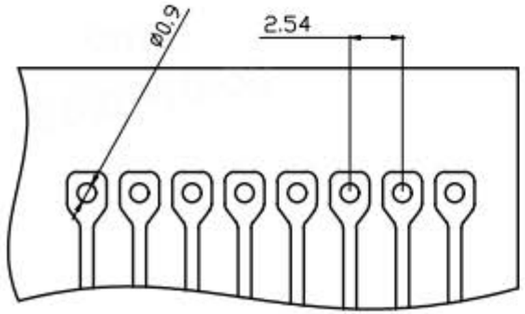

P.C.B LAYOUT

规格 Specifications

1、额定电流 Current rating：镀锡铜箔引脚/ 1.0A AC,DC
银浆炭黑外皮引脚/ 50mA AC,DC

2、额定电压 Voltage rating：250V AC,DC

3、温度范围(含通电温升) Temperature range: -40℃ to +85℃
(Including temperature rise in applying electrical current)

4、接触电阻 Contact resistance：
<镀锡铜箔引脚> 初期/ ≤30mΩ 环境测试后/ ≤50mΩ
<银浆炭黑外皮引脚>初期/ ≤10Ω 环境测试后/ ≤15Ω

5、绝缘电阻 Insulation resistance：≥1000MΩ

6、耐电压 Withstanding voltage：1200V AC/minute

7、适用 Applicable FFC\FPC：导体间距/ 2.54mm
导体宽度/ 1.0mm
接触部厚度/ 0.3±0.03mm

8、适用基板厚度 Applicable PC board thickness：1.6mm

Poles	Part No.		Dimensions mm A	Dimensions mm B
8	F2541-WR08	FPC2.54-8AWD	17.78	28.32
10	F2541-WR10	FPC2.54-10AWD	22.86	33.40
12	F2541-WR12	FPC2.54-12AWD	27.94	38.48
14	F2541-WR14	FPC2.54-14AWD	33.02	43.56

序号	图号	名称	材料	数量	附注
3		Latch 锁扣	PBT	1	Green 绿色
2		Terminal 端子	Phos Bronze tin 磷青铜镀锡	N	
1		Housing 基座	PBT	1	Green 绿色

未注公差				LHE® 浙江联和电子有限公司 ZHEJIANG LIANHE ELECTRONICS CO.,LTD					
X.° ±3° X.X° ±0.5°									
>0-3	>3-18	>18-50	>50-120	单位	比例	Design Units	SIZE	页码	
±0.12	±0.15	±0.3	±0.5	MM Only ——		METRIC	A4		
制作	审核	批准		材料	图号			Part No	
				见图解	品名	FPC2.54-NAWD			

AUTODESK