FL型连接器承认书图面

名　称	材　料	图　号	附　注
端子 Terminal	Phosphor Bronze	LHE\GC-18	

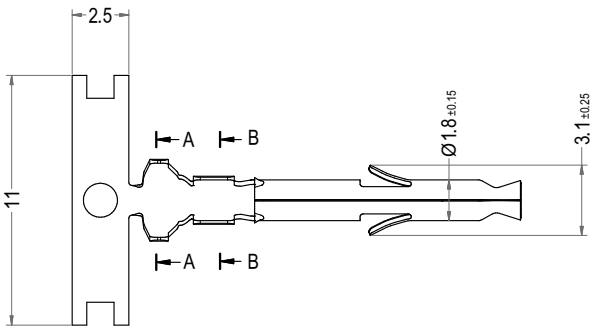

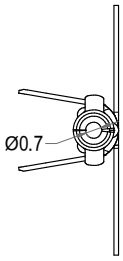

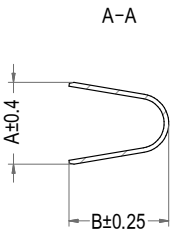

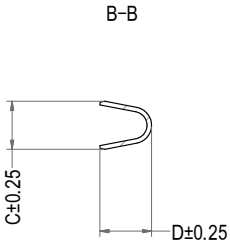

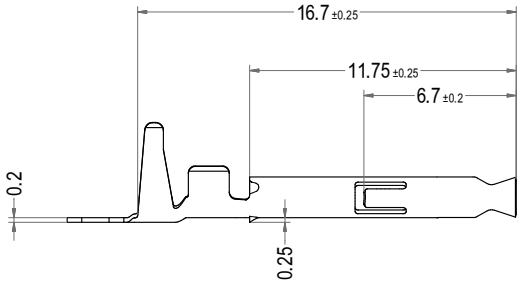

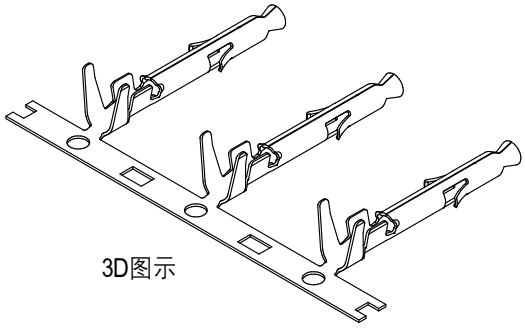

3D图示

Part No.	Description	A	B	C	D	Finish	Wire Range	Qty/reel
C4141-TP	FL-YT11	3.50	4.40	2.20	2.10	Tin	AWG #22 to #18	3500pcs
C4141-T12P	FL-YT12	2.80	2.90	1.80	1.50	Tin	AWG #26 to #22	5000pcs

LHE® 浙江联和电子有限公司			
品名	FL-YT	比例	3 : 1
料号	C4141-T	未注公差(mm)	
图号	/	>0~3	±0.12
材料	Phosphor Bronze	>3~18	±0.15
制图	吴娥金 2023-08-17	>18~50	±0.3
审核	陈淅海2023-08-17	>50~120	±0.5
批准	季育文2023-08-17	X°	±3°
视角		X.X°	±0.5°

Web:www.lhecn.com　www.lhe.en.alibaba.com　Tel:86-0577-62383668 0577-62383212 Fax:86-0577-62382566