H9002端子承认书图面

名　　称	材　　料	图　　号	附　　注
端子 Terminal	Phosphor Bronze	LHE\GC-3	

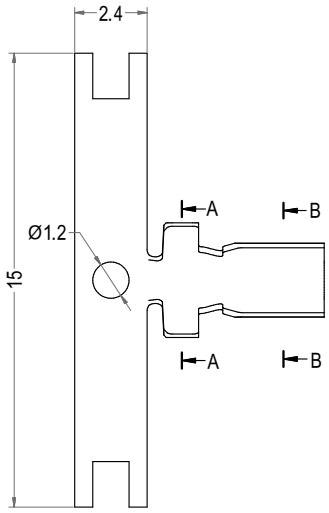

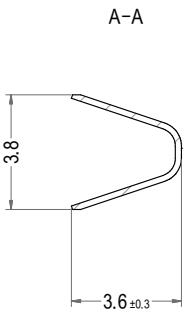

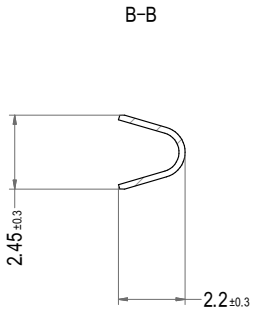

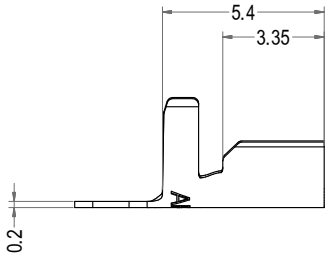

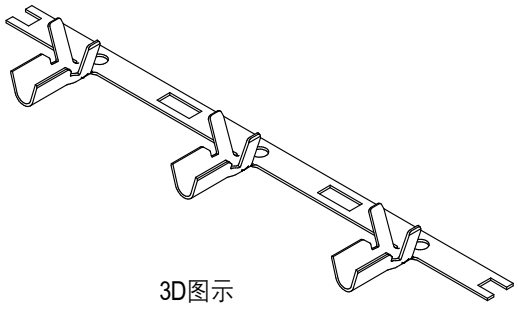

3D图示

Prat No.	Descripiption	Section Area mm²	Wire Range	Insulation O.D	Finish	Qty/reel
P0021-TP	H9002-T11	0.22 to 0.83	AWG #24 to #18	1.5 to 2.5mm	Tin	3000pcs

LHE® 浙江联和电子有限公司			
品名	H9002-T11	比例	4 : 1
料号	P0021-TP	未注公差(mm)	
图号	/	>0~3	±0.12
材料	Phosphor Bronze	>3~18	±0.15
制图	吴娥金 2023-07-27	>18~50	±0.3
审核	陈浙海 2023-07-27	>50~120	±0.5
批准	季育文 2023-07-27	X°	±3°
视角		X.X°	±0.5°